ԷԼԵԿՇԻՆ

ՆԱԽԱԳԻԾ

ՀՀ ՍՅՈՒՆԻՔԻ ՄԱՐԶԻ ՄԵՂՐԻ ՀԱՄԱՅՆՔԻ ՄԵՂՐԻ ՔԱՂԱՔԻ ԶՈՐԱՎԱՐ ԱՆԴՐԱՆԻԿԻ ՓՈՂՈՑԻ ԹԻՎ 26 ԲԱԶՄԱԲՆԱԿԱՐԱՆ ՇԵՆՔԻ ՏԱՆԻՔԻ ՎԵՐԱՆՈՐՈԳՄԱՆ

Сканировано с CamScanner

<< ԷԼԵԿՇԻՆ >> ՍՊԸ

ՆԱԽԱԳԻԾ

ՀՀ ՍՅՈՒՆԻՔԻ ՄԱՐԶԻ ՄԵՂՐԻ ՀԱՄԱՅՆՔԻ ՄԵՂՐԻ ՔԱՂԱՔԻ ԶՈՐԱՎԱՐ ԱՆԴՐԱՆԻԿԻ ՓՈՂՈՑԻ ԹԻՎ 26 ԲԱԶՄԱԲՆԱԿԱՐԱՆ ՇԵՆՔԻ ՏԱՆԻՔԻ ՎԵՐԱՆՈՐՈԳՄԱՆ

ՊԱՏՎԵՐ՝ ՍՄ-ՄՀ-ԳՀԾՁԲ – 24/06

ՊԱՏՎԻՐԱՏՈՒ՝ ՄԵՂՐԻԻ ՀԱՄԱՅՆՔԱՊԵՏԱՐԱՆ

ԼԻՑԵՆԶԻԱ ՔՊԼ-000538

<<ԷԼԵԿՇԻՆ>> ՍՊԸ ... Հ. ԴԱՎԹՅԱՆ

Ն.Գ.Ճ. ... Ն. ԱՇՐԱՖՅԱՆ

ՀԱՄԱՁԱՅՆԵՑՎԱԾ Է՝

ՄԵՂՐԻ ՀԱՄԱՅՆՔԻ ՂԵԿԱՎԱՐ ... ԱՆԴՐԵԱՍՅԱՆ

Ք. ՎԱՆԱՁՈՐ 2024թ.

Сканировано с CamScanner

ՀԱՅԱՍՏԱՆԻ ՀԱՆՐԱՊԵՏՈՒԹՅԱՆ ՔԱՂԱՔԱՇԻՆՈՒԹՅԱՆ ԿՈՄԻՏԵ

ԼԻՑԵՆԶԻԱ

ՔՊԼ-000538, 2-րդ դաս

(սերիան, համարը, դասը)

ՔԱՂԱՔԱՇԻՆԱԿԱՆ ՓԱՍՏԱԹՂԹԵՐԻ ԿԱԶՄՈՒՄ՝ ԲԱՑԱՌՈՒԹՅԱՄԲ ԿՈՆՍՏՐՈՒԿՏՈՐԱԿԱՆ ԵՎ ՃԱՐՏԱՐԱՊԵՏԱԿԱՆ ՄԱՍԵՐԻ

(քաղաքաշինության բնագավառում գործունեության տեսակը)

ՏՐՎԱԾ Է

2024-09-05, «ԷԼԵԿՇԻՆ» ՍՊԸ

(լիցենզիան տալու տարեթիվը, ամիսը, օրը, քաղաքաշինության գործունեության սուբյեկտի անվանումը,

ՀՀ, ԼՈՌԻ, ՎԱՆԱՁՈՐ, ՎԱՆԱՁՈՐ, ԱՎԵՏԻՍՅԱՆ Փ., 9-1

գտնվելու վայրը՝ այդ թվում, անհատ ձեռնարկատիրոջ դեպքում՝ անունը, ազգանունը և բնակության վայրը)

Գործողության ժամկետը՝ 05.09.2029թ.

(օրը, ամիսը, տարեթիվը)

ՀԱԿԻՉ ՀԱՄԱՐ՝ UGA7-9BA7-58C6-B3D6

Սույն փաստաթուղթը տրված է բացառապես էլեկտրոնային եղանակով: Փաստաթղթի վավերականության ստուգումն ու էլեկտրոնային բնօրինակի ներբեռնումը հնարավոր է իրականացնել https://verify.e-gov.am Հայաստանի Հանրապետության պաշտոնական փաստաթղթերի վավերականության ստուգման միասնական համակարգի կայքում մուտքագրելով հսկիչ համարը կամ սքանավորելով արագ արձագանքման ծածկագիրը (QR Code):

Сканировано с CamScanner

ՏԷ 05/100

«ՀԱՍՏԱՏՈՒՄ ԵՄ»

«ԶԵՓՅՈՒՌ ԱՐՏ» ՍՊԸ տնօրեն՝

______________ Է. Բաղդասարյան

«__03___» ___05____2024թ.

ԵԶՐԱԿԱՑՈՒԹՅՈՒՆ

ՀՀ Սյունիքի մարզի ք. Մեղրի, Զ. Անդրանիկի 26 հասցեում գտնվող բազմաբնակարան բնակելի շենքի և տանիքի տեխնիկական վիճակի, հետագա շահագործման հնարավորության և անհրաժեշտ միջոցառումների կիրառության վերաբերյալ։

Սույն եզրակացությունը տրվում է համաձայն Մեղրիի համայնքապետարանի, «Ագարակի պղնձամոլիբդենային կոմբինատ» ՓԲԸ-ի և «ԶԵՓՅՈՒՌ ԱՐՏ» ՍՊԸ-ի միջև 2024թ ապրիլի 25-ին կնքված N 02 պայմանագրի։ Եզրակացություն տալու նպատակով «ԶԵՓՅՈՒՌ ԱՐՏ» ՍՊԸ-ի կողմից (Շենքերի և շինությունների տեխնիկական վիճակի հետազննության Պետ. լիցենզիա N15554 տրված 30.10.2012թ.) կատարվել է ք. Մեղրի, Զ. Անդրանիկի 26 հասցեում գտնվող բազմաբնակարան բնակելի շենքի ակնադիտական հետազննություն, չափագրման ու լուսանկարման աշխատանքներ։

Շենքի ծավալահատակագծային և կոնստրուկտիվ լուծումները

Մեղրի քաղաքի Զ. Անդրանիկի 26 հասցեում գտնվող շենքը 5 հարկանի, կիսանուտային հարկով, երկու շքամուտքով, ուղղանկյունաձև հատակագծով, 36.0x12.0մ հատակագծային եզրաչափերով, բազմաբնակարան բնակելի շենք է (տես նկ.1)։ Այն կառուցվել է 1972 թվականին, տեղադրված է մեղմ թեքությամբ տեղանքում, որի արդյունքում առաջին հարկի հատակի նիշը աջ կողային ճակատի կողմից ցածր է, իսկ ձախ կողային ճակատում բարձր է սալվածքից մոտ 60-70սմ-ով։ Տիպային հարկի

Сканировано с CamScanner

բարձրությունը 3.0մ է: Շենքը գլխավոր և հետին ճակատների կողմից, շենքի միջնամասում ունի 0.90մ լայնությամբ բարձակային, իսկ կողային ճակատների կողմից՝ 1.40մ լայնությամբ բաց տնտեսական պատշգամբներ:

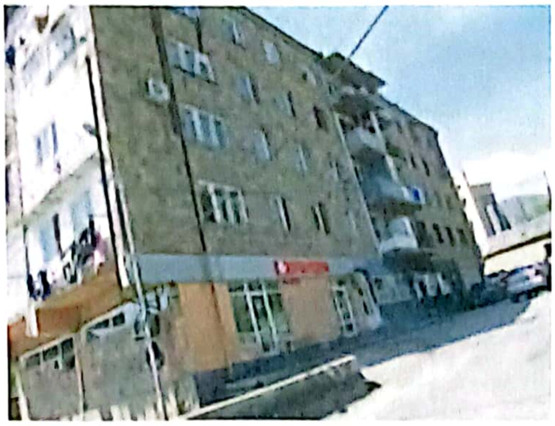

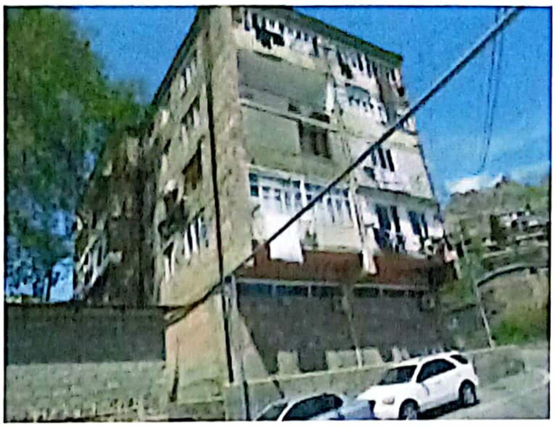

Նկ. 1 Շենքի ճակատների տեսքերը

Շենքի կոնստրուկտիվ լուծումները

Շենքի կոնստրուկտիվ լուծումը տրված է կրող լայնական ու կապող երկայնական պատերով: Շենքի կոնստրուկտիվ տարրերն ունեն հետևյալ բնութագրերը.

- Հիմքերը ժապավենային են:

- Պատերն իրականացվել են կանոնավոր կտրվածքի տուֆաքարերի կրկնակի քարաշարվածքով, ցեմենտաավազային շաղախի կիրառմամբ և ունեն 50-55սմ հաստություն: Պատերի երեսշարը գլխավոր ճակատում իրականացվել է սրբատաշ տուֆաքարերով, իսկ հետին և կողային ճակատներում երեսշարը բացակայում է: Պատերի ողջ պարագծով, բարձրության ծածկերի նիշերում իրականացված են միաձույլ ե/բ հակասեյսմիկ գոտիներ: Լայնական պատերի միջառանցքային հեռավորությունները 6.0 և 3.0մ են:

- Միջհարկային ծածկերն ու վերնածածկն իրականացված են հավաքովի ե/բ կլորանցքավոր սալերով:

- Սանդուղքներն իրականացված են պողպատե թեքահեծանների վրա իրականացված հատիկավոր աստիճանաքայլերով ու միաձույլ ե/բ հարթակներով:

- Միջնորմներն իրականացված են 20 և մասամբ 10 սմ հաստությամբ պեմզոբետոնե մանրասալերով:

Сканировано с CamScanner

- Տանիքը քառալանջ է, արտաքին կազմակերպված ջրահեռացմամբ: Իրականացված է փայտյա ծպեղնային ու կավարամածային կոնստրուկցիաներով և ծածկված է ասբոշիֆերնների ալիքավոր թերթերով:

- Սալվածքն ասֆալտբետոնից է, որոշ հատվածամասերում բացակայում է:

Հետազննության արդյունքում պարզվել է.

1. Շենքը կառուցվել է մինչև 1988թ. ավերիչ երկրաշարժը, ուստի ակնհայտ է, որ շենքի կոնստրուկտիվ լուծումներում կան անհամապատասխանություններ Հայաստանի Հանրապետությունում ներկայումս գործող «Սեյսմակայուն շինարարություն. Նախագծման նորմեր» ՀՀՇՆ 20.04- շիննորմերի պահանջների հետ: Շենքի կոնստրրուկտիվ տարրերում հայտնաբերվել են նաև հետևյալ վնասվածքներն ու թերությունները. մասնավորապես՝

1.1 Ապահովված չէ նորմերի 96 կետի թիվ 1 ենթակետը, այն է՝ ծածկերի սալերի միջև կարաններում նախատեսվում է իրականացնել ամրանային հիմնակմախք և լցնել մանրահատիկ բետոնով կամ ցեմենտային ու պոլիմերցեմենտային շաղախով, ինչի հետևանքով ապահովված չէ հավաքովի ե/բ ծածկերի միաձուլությունը, ուստի ծածկերը չեն կարող ծառայել որպես հորիզոնական հարթության մեջ կոշտ և միաձույլ սկավառակներ և չեն կարող ապահովել կրող ուղղաձիգ կոնստրուկցաիների համատեղ աշխատանքն երկրաշարժային ազդեցությունների ժամանակ:

1.2 Պատերի կոնստրուկտիվ լուծումը փաստացի չի համապատասխանում ՀՀ-ում ներկայումս գործող նորմերի թիվ 123 կետի աղյուսակ 12-ի լուծումներից և ոչ մեկին:

1.3 Բազմամյա տարիների շահագործման ընթացքում շենքի բաց տնտեսական պատշգամբները բնակիչների կողմից լցաշարվել են և վերափոխվել են փակ տնտեսական պատշգամբների: Դրանց մի մասը լցաշարվել են 20սմ, իսկ որոշները 10սմ հաստությամբ պեմզոբետոնե մանրասալերով:

1.4 Հետին և կողային ճակատներում բացակայում է պատերի դրսի երեսշարը Շենքի մուտքային հատվածամասերում, պատերի մակերեսին հայտնաբերվել են նաև մինչև 5մմ բացվածքի հորիզոնական ճաքեր (տես նկ.1.4):

1.5 Շենքի շուրջ սալվածքը կողային և հետին ճակատներում գտնվում է անբավարար վիճակում (տես նկ.1.5), իսկ պատերի պատվանդանային հատվածամասերը չունեն ջրամեկուսիչ շերտեր, ինչի հետևանքով մթնոլորտային տեղումների ու մակերևույթային ջրերը ներթափանցում են շենքի կոնստրուկտիվ

Сканировано с CamScanner

տարրեր և կարող են ներթափանցել նաև հիմնատակ՝ պատճառ հանդիսանալով հիմնատակի գրունտի անհավասարաչափ նստվածքին: Պատերի գետնախարսխային մասերը գտնվում են խոնավ վիճակում, մի շարք հատվածամասերում պատերի երեսպատման շերտերը առանձնացել են պատերի մակերեսից:

1.6 Տանիքի ակնադիտական հետազննությամբ պարզվել է, որ դրա կոնստրուկտիվ տարրերում առկա են բազմաթիվ զգալի և ուժեղ վնասվածքներ: Տանիքի ասբոշիֆերների թերթերը մի շարք հատվածամասերում ջարդված կամ ձևախախտված են, մետաղական պաշտպանիչ դետալները որոշ հատվածամասերում նույնպես բացակայում կամ ձևախախտված են (տես նկ.1.6.1), ինչի հետևանքով մթնոլորտային տեղումների ջրերը պարբերաբար ներթափանցել են տանիքի կոնստրուկտիվ տարրեր և բնակելի տարածքներ՝ առաջացնելով զգալի և ուժեղ վնասվածքներ: Փայտե կոնստրուկցիաների մակերեսներին հայտնաբերվել են նաև կենսաբանական զգալի վնասվածքներ (տես նկ.1.6.2):

1.7 Ծպեղնատոքերի և որմնափայտերի ամրակապումն անբավարար է՝ դրանք կապված չեն միմյանց հետ ոլորակապերով կամ մետաղակապերով: Ծպեղնատոքերն իրականացված են տարբեր չափերի ուղղանկյունաձև հատույթ ունեցող փայտանյութերով և տեղադրված են մոտ 1.0մ քայլով: Կանգնակները և թեքանները նույնպես իրականացված են տարբեր չափերի փայտանյութերով: Կանգնակների միջև չկան անհրաժեշտ քանակի ուղղաձիգ կապեր:

1.8 Տանիքի մետաղական հարթ թերթերից իրականացված ջրհորդանները ձևախախտված են, ծալակցվածքները նոսրացել են և մակերևույթի վրա առաջացել է ցանցվածային ժանգ: Անվտանգության համար նախատեսված պարսպող ցանցը տեղ-տեղ բացակայում է: Բացակայում են նաև որոշ ծխատարների պաշտպանիչ թիթեղյա դետալները, որի արդյունքում քայքայվել են դրանց բետոնե պաշտպանիչ շերտերը: Անհրաժեշտ է նշել նաև, որ տանիքում առկա է մեծ քանակությամբ շինարարական և կենցաղային աղբ (տես նկ.1.8):

Сканировано с CamScanner

Նկ.1.4 Պատերի երեսշարի բացակայության և պատերում վնասվածքների տեսքեր

Նկ.1.5 Մալվածքի վնասվածքների և պատերի պատվանդանային

հատվածամասերի տեսքեր

Сканировано с CamScanner

Նկ.1.6.1 Տանիքածածկույթի վնասվածքների տեսքեր

Сканировано с CamScanner

Նկ.1.6.2 Տանիքի փայտե կոնստրուկցիաների և բնակելի տարածքներում վնասվածքների տեսքեր

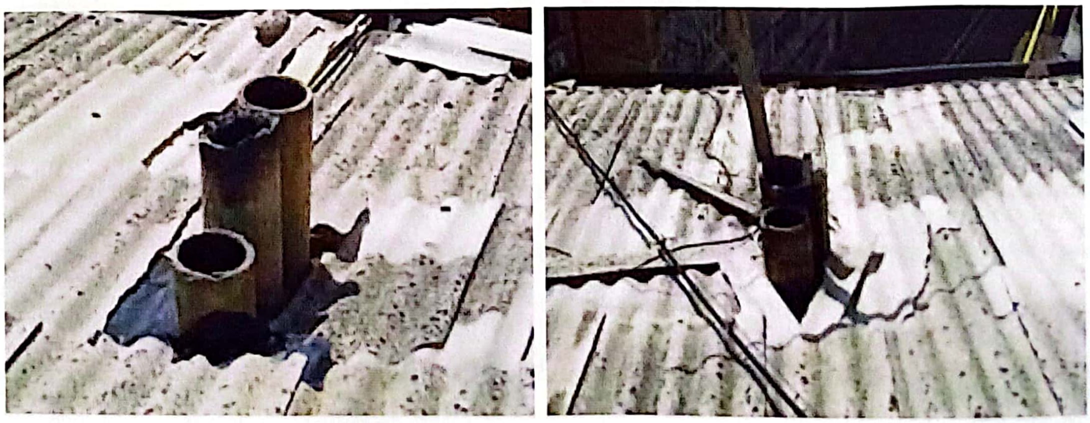

Сканировано с CamScanner

Նկ.1.8 Տանիքում այլ վնասվածքների և աղբի տեսքեր

Հիմնվելով հետազննության արդյունքներին եզրակացնում ենք.

1. Համաձայն ՀՀ քաղաքաշինության նախարարի առ 08.12.2009թ. թիվ 282-Ն հրամանով հաստատված «Բնակելի, հասարակական և արտադրական շենքերի ու շինությունների տեխնիկական վիճակի հետազննության մեթոդական ցուցումների». ք. Մեղրի, Զ. Անդրանիկի 26 շենքի տեխնիկական վիճակը գնահատվում է «բավարար» (երկրորդ աստիճան), այն է՝ կոնստրուկտիվ տարրերն ընդհանրապես պիտանի են շահագործման համար, բայց պահանջում են որոշ կապիտալ նորոգում, որն ամենաանհրաժեշտն է տվյալ պահին:

2. Շենքի սեյսմիկ խոցելիության աստիճանը (շենքի վարքը երկրաշարժի դեպքում) գնահատվում է միջին, այն է՝ երբ օբյեկտի տարածքում մինչև 8-9 բալ ըստ MSK-64 սանդղակի (գետնի սպասվելիք առավելագույն արագացումը Amax=0.3g) հնարավոր երկրաշարժի ժամանակ շենքի կոնստրուկցիաներում կարող են առաջանալ զգալի վնասվածքներ՝ վնասվածքի աստիճանը 3-րդ՝ համաձայն ՀՀՇՆ 20.04- նորմերի 24 աղյուսակի:

3. Շենքի տանիքի տեխնիկական վիճակը գնահատվում է «անբավարար» (երկրորդ աստիճան), այն է՝ շահագործումը հնարավոր է միայն նորոգումից հետո:

4. Ելնելով շենքի տանիքի փաստացի տեխնիկական վիճակից, առաջարկվում է ամբողջությամբ քանդել տանիքածածկույթը և այն փոխարինել նոր ծածկույթով: Նորերով փոխարինել փայտե կավարամածային և ծպեղային համակարգի վնասված հատվածամասերը, որը կազմում է մոտ 35-45 տոկոս: Հիմնանորոգել տանիքի կազմակերպված ջրահեռացման համակարգը, վերականգնել անվտանգության համար նախատեսված պարսպող ցանցերը:

Сканировано с CamScanner

5. Շենքի տանիքի նորոգման համար նախատեսվող բոլոր շինարարական աշխատանքները պետք է կատարվեն սահմանված կարգով մշակված և հաստատված նախագծի հիման վրա:

6. Եթե տանիքի շինարարական աշխատանքներն իրականացնելու ընթացքում բացահայտվեն լրացուցիչ միջոցառումներ իրականացնելու անհրաժեշտություն, որոնք ներկայացված չեն սույն եզրակացությունում, ապա դրանք պետք է լուծվեն աշխատանքային կարգով՝ նախագծում կատարելով համապատասխան լրացումներ կամ փոփոխություններ:

Կատարող՝

«ԶԵՓՅՈՒՌ ԱՐՏ» ՍՊԸ-ի առաջատար մասնագետ Հ.Հարությունյան

Сканировано с CamScanner

Լրացուցիչ պահանջներ

1. ՀՀ Սյունիքի մարզի Մեղրի համայնքի Մեղրի քաղաքի Զորավար Անդրանիկ փողոցի թիվ 26 բազմաբնակարան բնակելի շենքի տանիքի վերանորոգման աշխատանքներն իրականացնող շինարարական կազմակերպության կողմից անհրաժեշտ է ներկայացնել "Քաղաքաշինական բնագավառում բնակելի, հասարակական և արտադրական" ցանկացած ոլորտի շինարարության իրականացման լիցենզի

2. "Աշխատանքային ռեսուրսներ" որակավորման չափանիշի գնահատման համար սահմանվում են հետևյալ պայմանները՝ մասնակցի աշխատակազմում պետք ընգրկված լինի՝ առնվազն մեկ աշխատակից, որը պետք է ունենա բարձրագույն մասնագիտական կրթություն, ինժեներ-շինարարի որակավորում, ինչպես նաև մասնագիտական առնվազն մեկ տարվա փորձառություն համանման աշխատանքների քաղաքացիական շինարարություն ոլորտում;

3. Շինարարական կազմակերպությունը պետք է համալրված լինի մասնագետներով՝ հարդարող, թիթեղագործ, հյուսն և այլն

4. "Տեխնիկական միջոցներ" որակավորման չափանիշի գնահատման համար սահմանվում են հետևյալ պայմանները՝ աշխատանքների կատարման համար պահանջվում է թվով մեկ հատ՝ բեռնատար ինքնաթափ ավտոմեքենա, ավտոկռունկ

5. Անհրաժեշտ են նաև հետևյալ սարքեր-սարքավորումները մեխանիկական պտուտակահան, հարթաչափ, մետաղահատ մկրատ

6. Պայմանագրի կատարման համար պահանջվող լիցենզիայի տեսակն է՝ շինարարության իրականացում ըստ քաղաքաշինության հետևյալ ոլորտի՝ բնակելի, հասարակական և արտադրական

7. Շինարարության ընթացքում օգտագործվող շինանյութերի տեխնիկական բնութագրերը և երաշխիքային ժամկետները /տես աղյուսակներ 1 և 2/

8. Շինարարության տևողությունը՝ 6 ամիս

9. Աշխատանքների երաշխիքային ժամկետը՝ 1 տարի

Сканировано с CamScanner

ՀՀ Սյունիքի մարզի Մեղրի համայնքի Մեղրի քաղաքի Զորավար Անդրանիկ փողոցի թիվ 26 բազմաբնակարան բնակելի շենքի տանիքի վերանորոգման <u>աշխատանքների համար օգտագործվող նյութերի երաշխիքային ժամկետներ</u>

Աղյուսակ 1

N	ՆՅՈՒԹԵՐԻ ՏԵՍԱԿՆԵՐԸ	ԵՐԱՇԽԻՔԱՅԻՆ ԺԱՄԿԵՏ
1.	Տանիքի գունավոր ցինկապատ պրոֆիլավոր թիթեղ	3 տարի
2.	Գունավոր ցինկապատ թիթեղ	3 տարի
3.	Տանիքի փայտանյութ	3 տարի

<u>ՏԵԽՆԻԿԱԿԱՆ ԲՆՈՒԹԱԳԻՐ</u>

ՀՀ Սյունիքի մարզի Մեղրի համայնքի Մեղրի քաղաքի Զորավար Անդրանիկ փողոցի թիվ 26 բազմաբնակարան բնակելի շենքի տանիքի վերանորոգման <u>աշխատանքների կատարման ընթացքում օգտագործվող նյութերի</u>

Աղյուսակ 2

N	Անվանում	Չափ-ման միավոր	Տեխնիկական բնութագիր
1	2	3	4
1.	Տանիքի գունավոր ցինկապատ պրոֆիլավոր թիթեղ	քմ	Նվազագույնը 0.5 մմ հաստության, КП-25
2.	Տանիքի փայտանյութ	խմ	Կիսաչոր սոճի 2-րդ տեսակի
3.	Գունավոր ցինկապատ թիթեղ	քմ	Նվազագույնը 0.5 մմ հաստության

Сканировано с CamScanner

ԱՇԽԱՏԱՆՔԱՅԻՆ ԳԾԱԳՐԵՐԻ ՑԱՆԿ

N	ԹԵՐԹԵՐԻ ԱՆՎԱՆՈՒՄԸ	ԹԵՐԹ
1		13
1	ԸՆԴՀԱՆՈՒՐ ՏՎՅԱԼՆԵՐ: ԲԱՑԱՏՐԱԳԻՐ	ԵՃ -1
2	ՏԱՆԻՔԻ ՀԱՏԱԿԱԳԻԾ /ՉԱՓԱԳՐՈՒԹՅՈՒՆ/	ԵՃ -2
3	ՏԱՆԻՔԻ ՀԱՏԱԿԱԳԻԾ /ՆԱԽԱԳԾՎՈՂ/	ԵՃ -3
4	ԾՊԵՂԻ ՀԱՏԱԿԱԳԻԾ /ՉԱՓԱԳՐՈՒԹՅՈՒՆ/	ԵՃ -4
5	ԾՊԵՂԻ ՀԱՏԱԿԱԳԻԾ /ՆԱԽԱԳԾՎՈՂ/	ԵՃ -5
6	ԿՏՐՎԱԾՔ 1-1: ՉԱՓԱԳՐՈՒԹՅՈՒՆ	ԵՃ -6
7	ԿՏՐՎԱԾՔ 1-1: ՆԱԽԱԳԾՎՈՂ	ԵՃ -7
8	ԱՆԿՅՈՒՆԱՅԻՆ ԵՎ ԱՐՏԱՔԻՆ ԾՊԵՂՆԱՌՏՔԵՐԻ ՄԻԱՑՄԱՆ ՀԱՆԳՈՒՅՑ: ՏԵՍՔ "Դ": ՀԱՆԳՈՒՅՑ "Դ":	ԵՃ -8
9	ՀԱՆԳՈՒՅՑՆԵՐ	ԵՃ -9
10	ՋԵՐՄԱՄԵԿՈՒՍԱՑՈՒՑԻՉ ՓԱՅՏԵ ԵԵՐՏԱՓԵՂԿ ԵՓ-1. ՋԵՐՄԱՄԵԿՈՒՍԱՑՈՒՑԻՉ ՓԱՅՏԵ ԵԵՐՏԱՓԵՂԿԻ ԵՓ-1 ՆՅՈՒԹԵՐԻ ՄԱՍՆԱԳԻՐ	ԵՃ -10
11	ՕԴԱՏԱՐ ՈՒՂԻՆԵՐԻ ՀԱՏԱԿԱԳԻԾ:ՏԱՆԻՔԻ ՓԱՅՏԵ ԱՍՏԻՃԱՆՆԵՐԻ ՏԵՍՔ: ՏԱՆԻՔԻ ՓԱՅՏԵ ԱՍՏԻՃԱՆՆԵՐԻ ՆՅՈՒԹԵՐԻ ՄԱՍՆԱԳԻՐ:	ԵՃ -11
12	ՏԱՆԻՔԻ ԱՆՎՏԱՆԳՈՒԹՅԱՆ ՄԵՏԱՂԱԿԱՆ ՃԱՂԱՇԱՐԵՐ: ԿՏՐՎԱԾՔՆԵՐ Ա-Ա: ՀԱՆԳՈՒՅՑ «Ա»:	ԵՃ -12
13	ՏԱՆԻՔԻ ՄԵՏԱՂԱԿԱՆ ՄՏՈՑԻ ԱՍՏԻՃԱՆՆԵՐ. ՏԱՆԻՔԻ ՄԵՏԱՂԱԿԱՆ ՄՏՈՑ, ՄԱՍՆԱԳՐԵՐ	ԵՃ -13
14	ՊՐՈՖԻԼԱՎՈՐ ԹԻԹԵՂԻ ԱՄՐԱՑՄԱՆ ՀԱՆԳՈՒՅՑ:	ԵՃ -14
15	ՏԱՆԻՔԻ ՓԱՅՏԵ ԿՈՆՍՏՐՈՒԿՑԻԱՆԵՐԻ ՄԱՍՆԱԳԻՐ:	ԵՃ -15
16	ՏԱՆԻՔԻ ՔԱՆԴՄԱՆ ԵՎ ՎԵՐԱՆՈՐՈԳՄԱՆ ԱՇԽԱՏԱՆՔՆԵՐԻ ՄԱՍՆԱԳԻՐ	ԵՃ -16
17	ԱՇԽԱՏԱՆՔՆԵՐԻ ԿԱՏԱՐՄԱՆ ԺԱՄԱՆԱԿԱՑՈՒՅՑ	ԵՃ -17

ԲԱՑԱՏՐԱԳԻՐ

ՀՀ ՍՅՈՒՆԻՔԻ ՄԱՐԶԻ ՄԵՂՐԻ ՀԱՄԱՅՆՔԻ ՄԵՂՐԻ ՔԱՂԱՔԻ ԶՈՐԱՎԱՐ ԱՆԴՐԱՆԻԿԻ ՓՈՂՈՑԻ ԹԻՎ 26 ԲԱԶՄԱԲՆԱԿԱՐԱՆ ՇԵՆՔԻ ՏԱՆԻՔԻ ՎԵՐԱՆՈՐՈԳՄԱՆ ԱՇԽԱՏԱՆՔՆԵՐԻ ՆԱԽԱԳԻԾԸ ԿԱՏԱՐՎԵԼ Է ՊԱՏՎԻՐԱՏՈՒ՝ ՄԵՂՐԻԻ ՀԱՄԱՅՆՔԱՊԵՏԱՐԱՆԻ ՊԱՏՎԵՐԻ ԵՎ ՃԱՐՏԱՐԱՊԵՏԱՀԱՏԱԿԱԳԾԱՅԻՆ ԱՌԱՋԱԴՐԱՆՔԻ ՀԻՄԱՆ ՎՐԱ:

Նախագծով նախատեսված է հետևյալ աշխատանքները .

1. Տանիքի ասբոշիֆերի քանդում
2. Ձեղնլուսամուտի կառուցում
3. Փայտե կոնստրուկցիաների փոխում:
4. Տանիքի Փայտանյութի , կավարամածի հրդեհապաշտպանում:
5. Պիպի կառուցում գունավոր /կանաչ/ ցինկապատ թիթեղից /հաստ. 0.5 մմ/:
6. Ջրհորդանի տեղադրում գունավոր /կանաչ/ ցինկապատ թիթեղից /հաստ. 0.5 մմ/:
7. Տանիքի գունավոր /կանաչ/ ցինկապատ պրոֆիլավոր թիթեղի տեղադրում /հաստ. 0.5 մմ/
8. Ցինկապատ գունավոր /կանաչ/ թիթեղից ձագարների տեղադրում /հաստ. 0.5 մմ/:
9. Ցինկապատ գունավոր /կանաչ/ թիթեղից ջրհոս խողովակների տեղադրում /հաստ. 0.5 մմ/:
10. Կավարամածի փոխում:
11. Պողպատե պաշտպանիչ ճաղաշարի տեղադրում:
12. Օդատար ուղիների վերանորոգում :
13. Օդատար ուղիների գլխանոցի կառուցում ցինկապատ ունավոր /կանաչ/ թիթեղից /հաստ 0.5 մմ/
14. Հքամուտքի ծածկի կառուցում
15. Հին աղբի բարձում եվ տեղափոխում

Նախագիծը մշակված է ՀՀՇՆ 20-06-2014, ՀՀՇՆ 31-04-2022, ՀՀՇՆ 20-04-2020, ՀՀՇՆ 13-03-2022, ՀՀՇՆ 31-01-2014 պահանջներին համապատասխան և հաշվի է առնված պատվիրատուի առաջարկությունները:
Աշխատանքների իրականացման համար անհրաժեշտ մեխանիզմներն են` ինքնաթափ ավտոմեքենա, վերամբարձ կռունկ:
Աշխատանքների կատարման համար շինարարի կողմից պետք է ներկայացվի «կապիտալ շինարարության իրականացման» քաղաքացիական ոլորտին վերաբերվող լիցենզիա:
-Աշխատանքների կատարման
համար շինարարի կողմից պետք է ներկայացվի օգտագործվող նյութերի որակը հաստատող հավաստագիր:
Վերանորոգման աշխատանքները կատարել պահպանելով տեխնոլոգիական նկատառումները, անվտանգության տեխնիկայի կանոնները:

ՓՈՐՁԱՔՆՆՈՒԹՅՈՒՆ 20. 11. 2025

ՏՆՕՐԵՆ	ՀԴԱՎԹՅԱՆ	ՀՀ ՍՅՈՒՆԻՔԻ ՄԱՐԶԻ ՄԵՂՐԻ ՀԱՄԱՅՆՔԻ ՄԵՂՐԻ ՔԱՂԱՔԻ ԶՈՐԱՎԱՐ ԱՆԴՐԱՆԻԿԻ ՓՈՂՈՑԻ ԹԻՎ 26 ԲԱԶՄԱԲՆԱԿԱՐԱՆ ՇԵՆՔԻ ՏԱՆԻՔԻ ՎԵՐԱՆՈՐՈԳՈՒՄ	ՊԱՏՎԵՐ	
Ն. Գ. Ճ	Ն.ԱԵՐԱՊԵՏՅԱՆ			
ԳԾԵՑ	Ն.ԱԵՐԱՊԵՏՅԱՆ	ՊԱՏՎԻՐԱՏՈՒ՝ ՄԵՂՐԻԻ ՀԱՄԱՅՆՔԱՊԵՏԱՐԱՆ	ԹԵՐԹ	ԹԵՐԹԵՐ
			ԵՃ-1	
		ԸՆԴՀԱՆՈՒՐ ՏՎՅԱԼՆԵՐ, ԲԱՑԱՏՐԱԳԻՐ:	ԷԼԵԿՇԻՆ	

Сканировано с CamScanner

ՏԱՆԻՔԻ ՀԱՏԱԿԱԳԻԾ /ՉԱՓԱԳՐՈՒԹՅՈՒՆ/ Մ 1:100

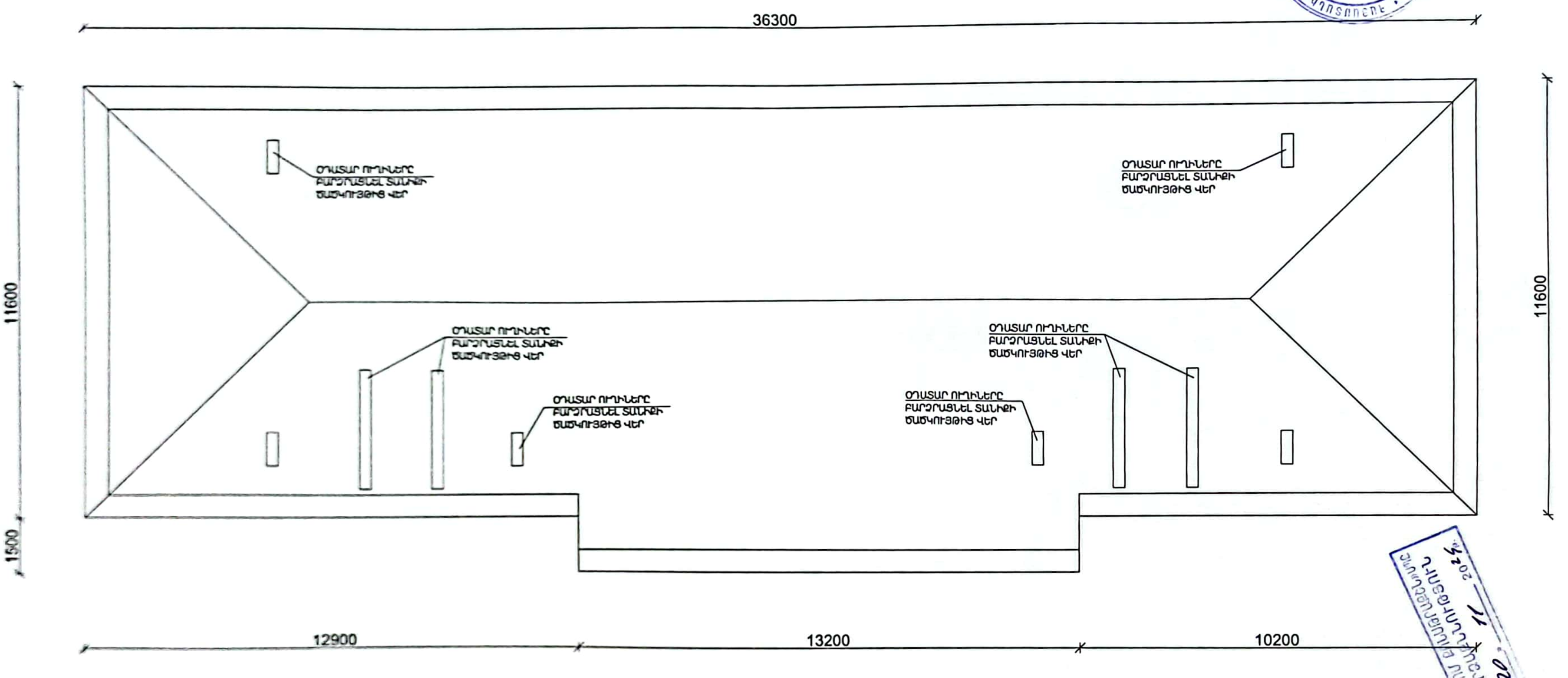

ՏՆՕՐԵՆ	ՀՂԱՎԹՅԱՆ	...ՅՈՒՆԻՔԻ ՄԱՐԶԻ ՄԵՂՐԻ ՀԱՄԱՅՆՔԻ ՄԵՂՐԻ ՔԱՂԱՔԻ ...ՎԱՐ ԱՆԴՐԱՆԻԿԻ ՓՈՂՈՑԻ ԹԻՎ 26 ԲԱԶՄԱԲՆԱԿԱՐԱՆ ՇԵՆՔԻ ՏԱՆԻՔԻ ՎԵՐԱՆՈՐՈԳՈՒՄ	ՊԱՏՎԵՐ
Ն.Գ.Ճ	Ն.ԱԲՐԱՀ...		
ԳՄԵՑ	Ն.ԱԲՐԱՀ...	...ՊԱՏՎԻՐԱՏՈՒ՝ ՄԵՂՐԻԻ ՀԱՄԱՅՆՔԱՊԵՏԱՐԱՆ	ԹԵՐԹ / ԹԵՐԹԵՐ
			ՃՇ-2
		ԿՏՐՎԱԾՔ 1-1 /ՉԱՓԱԳՐՈՒԹՅՈՒՆ/	ԷԼԵԿՇԻՆ

«ՄԵՂՐԻ ՀԱՄԱՅՆՔԱՊԵՏԱՐԱՆ» ՓՈՐՁԱՔՆՆՈՒԹՅՈՒՆ 20. 11. 2024

Сканировано с CamScanner

ՏԱՆԻՔԻ ՀԱՏԱԿԱԳԻԾ /ՆԱԽԱԳԾՎՈՂ/ Մ 1:100

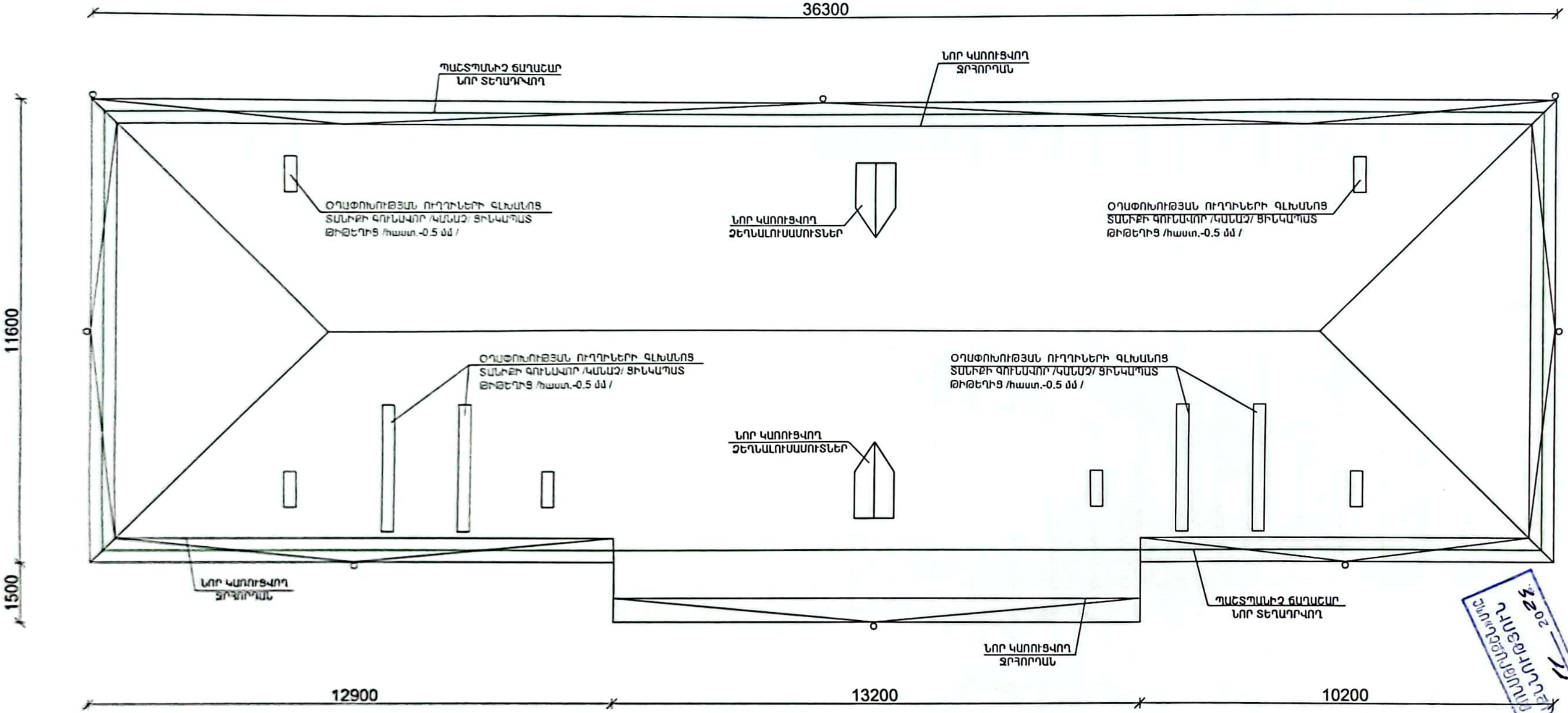

«ՓՈՐՁԱՔՆՆՈՒԹՅՈՒՆ» 20. 11. 2024

ՏՆՕՐԵՆ	Հ.ԴԱՎԹՅԱՆ	ՀՀ ՍՅՈՒՆԻՔԻ ՄԱՐԶԻ ՄԵՂՐԻ ՀԱՄԱՅՆՔԻ ՄԵՂՐԻ ՔԱՂԱՔԻ ԶՈՐԱՎԱՐ ԱՆԴՐԱՆԻԿԻ ՓՈՂՈՑԻ ԹԻՎ 26 ԲԱԶՄԱԲՆԱԿԱՐԱՆ ՇԵՆՔԻ ՏԱՆԻՔԻ ՎԵՐԱՆՈՐՈԳՈՒՄ	ՊԱՏՎԵՐ	
Ն. Գ. Ճ	Ն.ԱՇՐԱՖՅԱՆ			
ԳԾԵՑ	Ն.ԱՇՐԱՖՅԱՆ	ՊԱՏՎԻՐԱՏՈՒ՝ ՄԵՂՐԻ ՀԱՄԱՅՆՔԱՊԵՏԱՐԱՆ	ԹԵՐԹ	ԹԵՐԹԵՐ
			ՃՇ-3	
		ՏԱՆԻՔԻ ՀԱՏԱԿԱԳԻԾ /ՆԱԽԱԳԾՎՈՂ/	ԷԼԵԿՇԻՆ	

Сканировано с CamScanner

ԾՊԵՂԻ ԵՎ ԿԱՎԱՐԱՄԱԾԻ ՀԱՏԱԿԱԳԻԾ /ՉԱՓԱԳՐՈՒԹՅՈՒՆ/ Մ 1:100

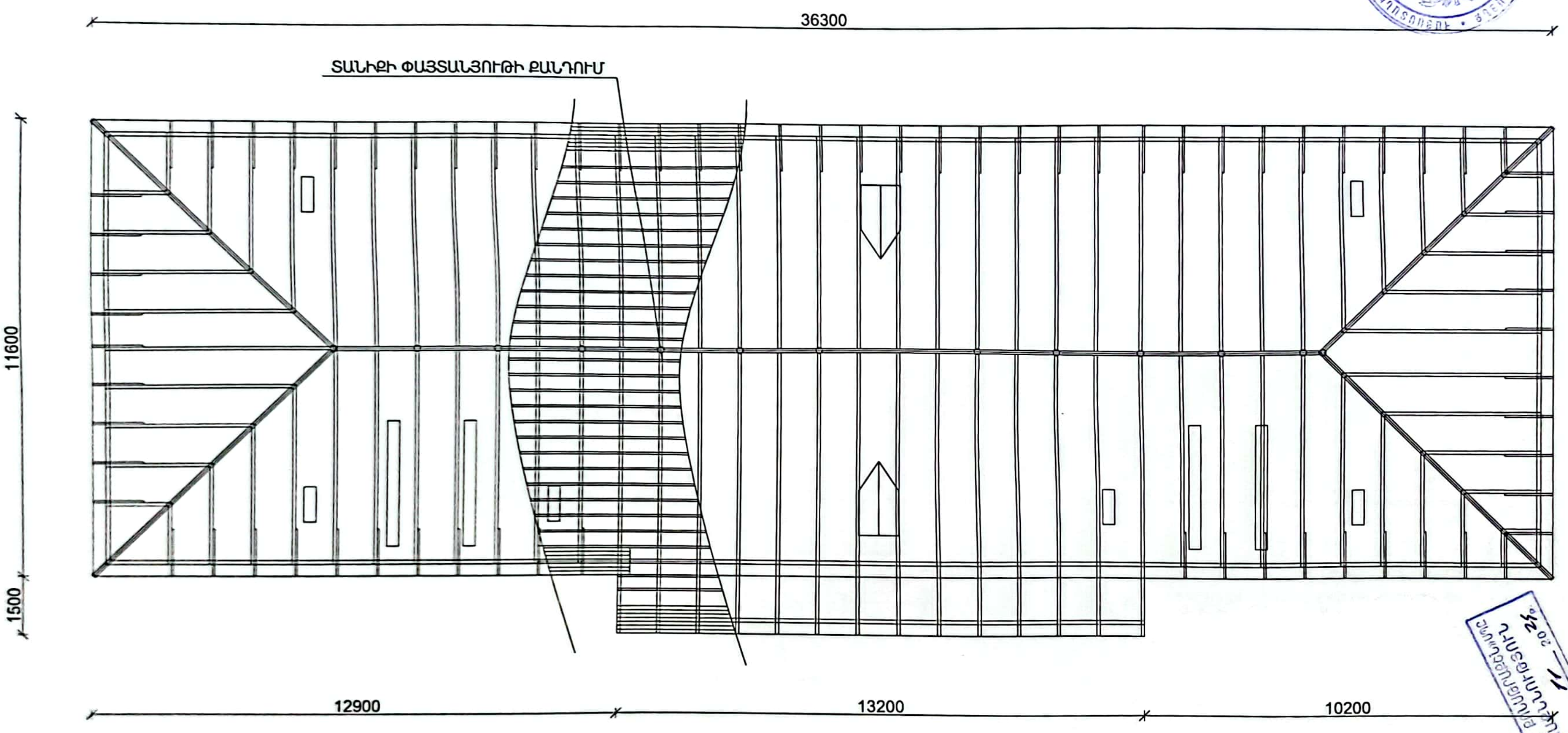

ՏՆՕՐԵՆ	ՀՂԱՎԹՅԱՆ	...ԻՔԻ ՄԱՐԶԻ ՄԵՂՐԻ ՀԱՄԱՅՆՔԻ ՄԵՂՐԻ ՔԱՂԱՔԻ ...ԱՆԴՐԱՆԻԿԻ ՓՈՂՈՑԻ ԹԻՎ 26 ԲԱԶՄԱԲՆԱԿԱՐԱՆ ՇԵՆՔԻ ՏԱՆԻՔԻ ՎԵՐԱՆՈՐՈԳՈՒՄ	ՊԱՏՎԵՐ	
Ն. Գ. Ճ	Ն.ԱՇՐԱՖՅԱՆ			
ԳՕԵՑ	Ն.ԱՇՐԱՖՅԱՆ	...ՎԻՐԱՏՈՒ ՝ ՄԵՂՐԻԻ ՀԱՄԱՅՆՔԱՊԵՏԱՐԱՆ	ԹԵՐԹ	ԹԵՐԹԵՐ
			ՃՇ-4	
		...ԵՎ ԿԱՎԱՐԱՄԱԾԻ ՀԱՏԱԿԱԳԻԾ /ՉԱՓԱԳՐՈՒԹՅՈՒՆ/	ԷԼԵԿՇԻՆ	

«ՄԵՂՐԻ ՀԱՄԱՅՆՔԱՊԵՏԱՐԱՆ» ՓՈՐՁԱՔՆՆՈՒԹՅՈՒՆ «20» 11 2025թ.

Сканировано с CamScanner

ԾՊԵՂԻ ԵՎ ԿԱՎԱՐԱՄԱԾԻ ՀԱՏԱԿԱԳԻԾ ՆԱԽԱԳԾՎՈՂ Մ 1:100

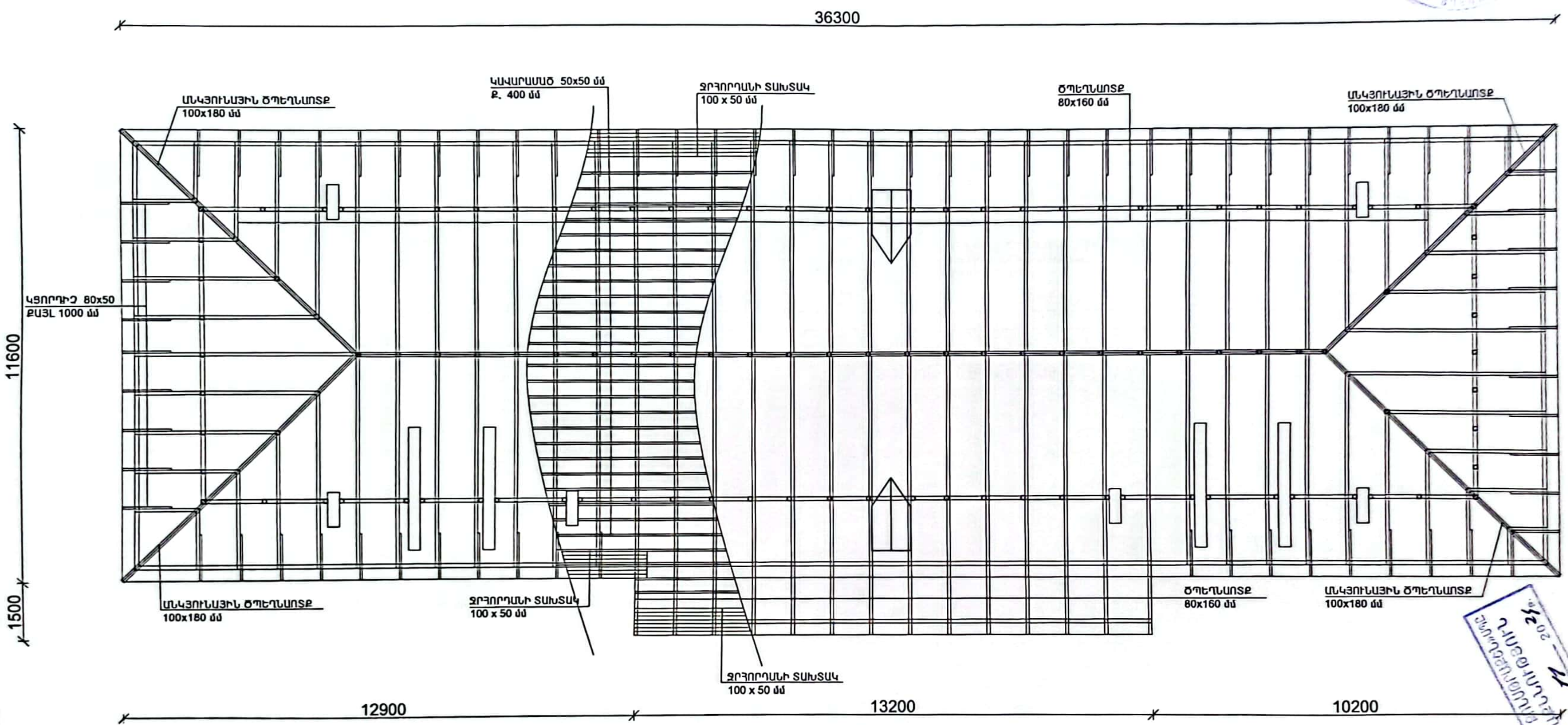

ՏՆՕՐԵՆ	Հ.ԴԱՎԹՅԱՆ	ՍՅՈՒՆԻՔԻ ՄԱՐԶԻ ՄԵՂՐԻ ՀԱՄԱՅՆՔԻ ՄԵՂՐԻ ՔԱՂԱՔԻ ԱՆԴՐԱՆԻԿԻ ՓՈՂՈՑԻ ԹԻՎ 26 ԲԱԶՄԱԲՆԱԿԱՐԱՆ ՇԵՆՔԻ ՏԱՆԻՔԻ ՎԵՐԱՆՈՐՈԳՈՒՄ	ՊԱՏՎԵՐ
Ն.Գ.Ճ	Ն.ԱՇՐԱՖՅԱՆ		
ԳՕԵՅ	Ն.ԱՇՐԱՖՅԱՆ	ՊԱՏՎԻՐԱՏՈՒ՝ ՄԵՂՐԻԻ ՀԱՄԱՅՆՔԱՊԵՏԱՐԱՆ	ԹԵՐԹ / ԹԵՐԹԵՐ
			ՃԸ-5
		ԾՊԵՂԻ ԵՎ ԿԱՎԱՐԱՄԱԾԻ ՀԱՏԱԿԱԳԻԾ ՆԱԽԱԳԾՎՈՂ	ԷԼԵԿՇԻՆ

«ELEKSHIN» 06958912

20 11 2024

Сканировано с CamScanner

ԿՏՐՎԱԾՔ 1-1 Մ 1:50
ՉԱՓԱԳՐՈՒԹՅՈՒՆ

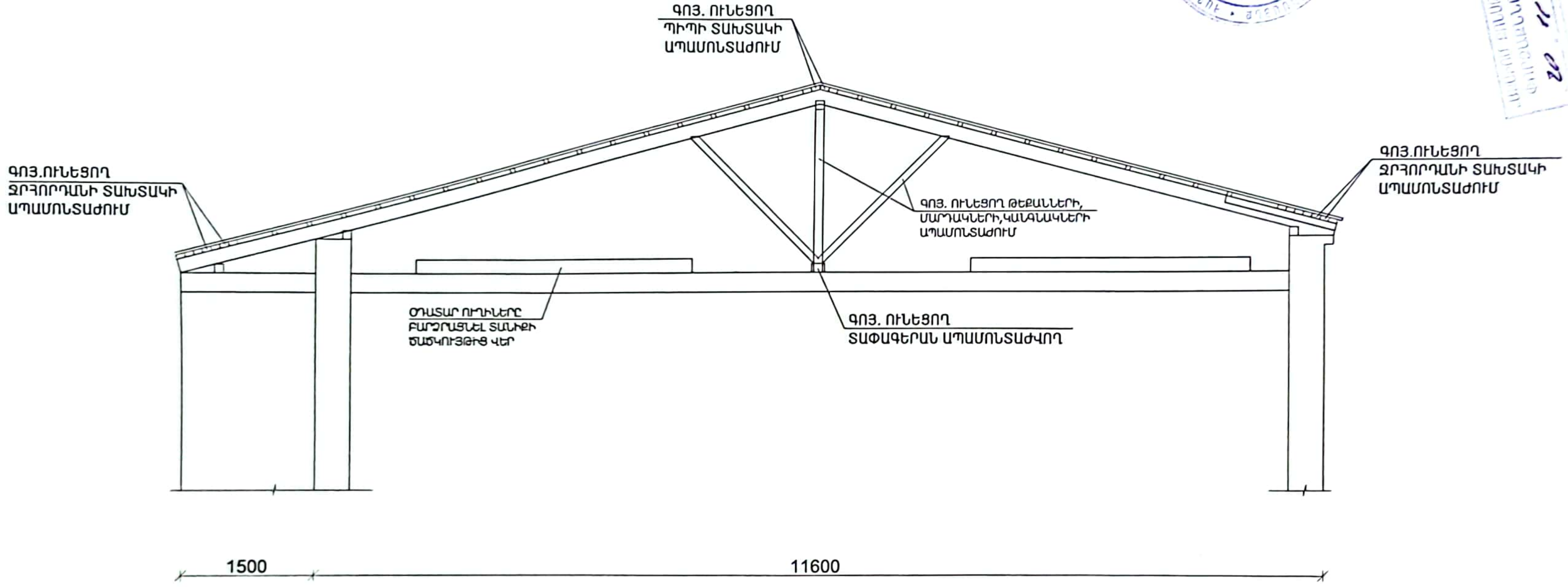

ՏՆՕՐԵՆ	Հ.ԴԱՎԹՅԱՆ	...ՅՈՒՆԻՔԻ ՄԱՐԶԻ ՄԵՂՐԻ ՀԱՄԱՅՆՔԻ ՄԵՂՐԻ ՔԱՂԱՔԻ ...ՂՐԱՆԻԿԻ ՓՈՂՈՑԻ ԹԻՎ 26 ԲԱԶՄԱԲՆԱԿԱՐԱՆ ՇԵՆՔԻ ՏԱՆԻՔԻ ՎԵՐԱՆՈՐՈԳՈՒՄ	ՊԱՏՎԵՐ
Ն. Գ. Ճ	Ն.ԱՇՐԱՖՅԱՆ		
ԳԾՆՑ	Ն.ԱՇՐԱՖՅԱՆ	...ԻՐԱՏՈՒ ՝ ՄԵՂՐԻԻ ՀԱՄԱՅՆՔԱՊԵՏԱՐԱՆ	ԹԵՐԹ: ՃՇ-6 / ԹԵՐԹԵՐ:
		ԿՏՐՎԱԾՔ 1-1 ՉԱՓԱԳՐՈՒԹՅՈՒՆ	ԷԼԵԿՇԻՆ

Сканировано с CamScanner

ԿՏՐՎԱԾՔ 1-1 Մ 1:50
ՆԱԽԱԳԾՎՈՂ

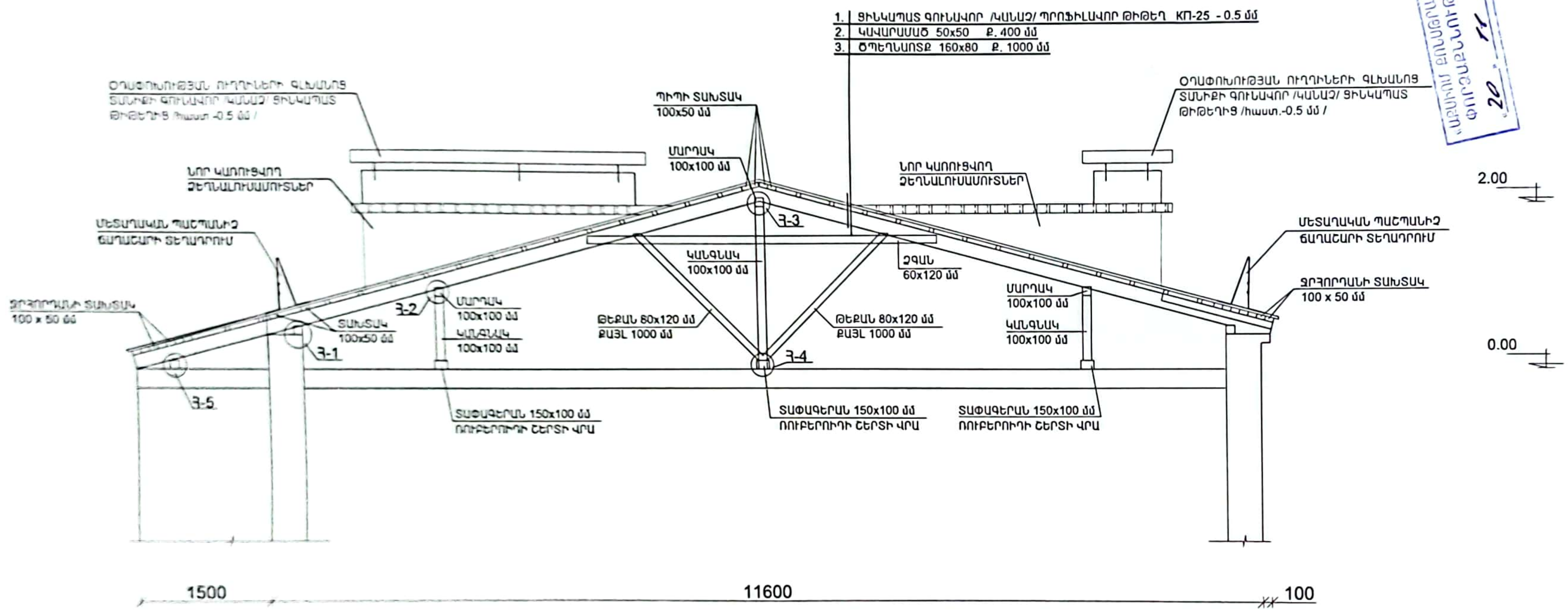

ՏՆՕՐԵՆ	ՀԱԿՈԲՅԱՆ	[...]ՔԻ ՄԱՐԶԻ ՄԵՂՐԻ ՀԱՄԱՅՆՔԻ ՄԵՂՐԻ ՔԱՂԱՔԻ [...]ՆՂԱՆԻԿԻ ՓՈՂՈՑԻ ԹԻՎ 26 ԲԱԶՄԱԲՆԱԿԱՐԱՆ ՇԵՆՔԻ ՏԱՆԻՔԻ ՎԵՐԱՆՈՐՈԳՈՒՄ	ՊԱՏՎԵՐ
Ն. Գ. Ճ	Ն.ԱՇՐԱՖՅԱՆ		
ԳՕԵՏ	Ն.ԱՇՐԱՖՅԱՆ	[...]ԿԻՐԱՏՈՒ ՝ ՄԵՂՐԻ ՀԱՄԱՅՆՔԱՊԵՏԱՐԱՆ	ԹԵՐԹ / ԹԵՐԹԵՐ
			ՃԵ-7
		ԿՏՐՎԱԾՔ 1-1 ՆԱԽԱԳԾՎՈՂ	ԷԼԵԿՇԻՆ

«ԱՐՓՈՒՄ ՇԻՆՏԵԽՓՈՐՁԱՔՆՆՈՒԹՅՈՒՆ» ՓՈՐՁԱՔՆՆՈՒԹՅՈՒՆ 20 . 11 . 2024

ԱՆԿՅՈՒՆԱՅԻՆ ԵՎ ԱՐՏԱՔԻՆ ԾՊԵՂՆԱՈՏՔԵՐԻ ՄԻԱՑՄԱՆ ՀԱՆԳՈՒՅՑ

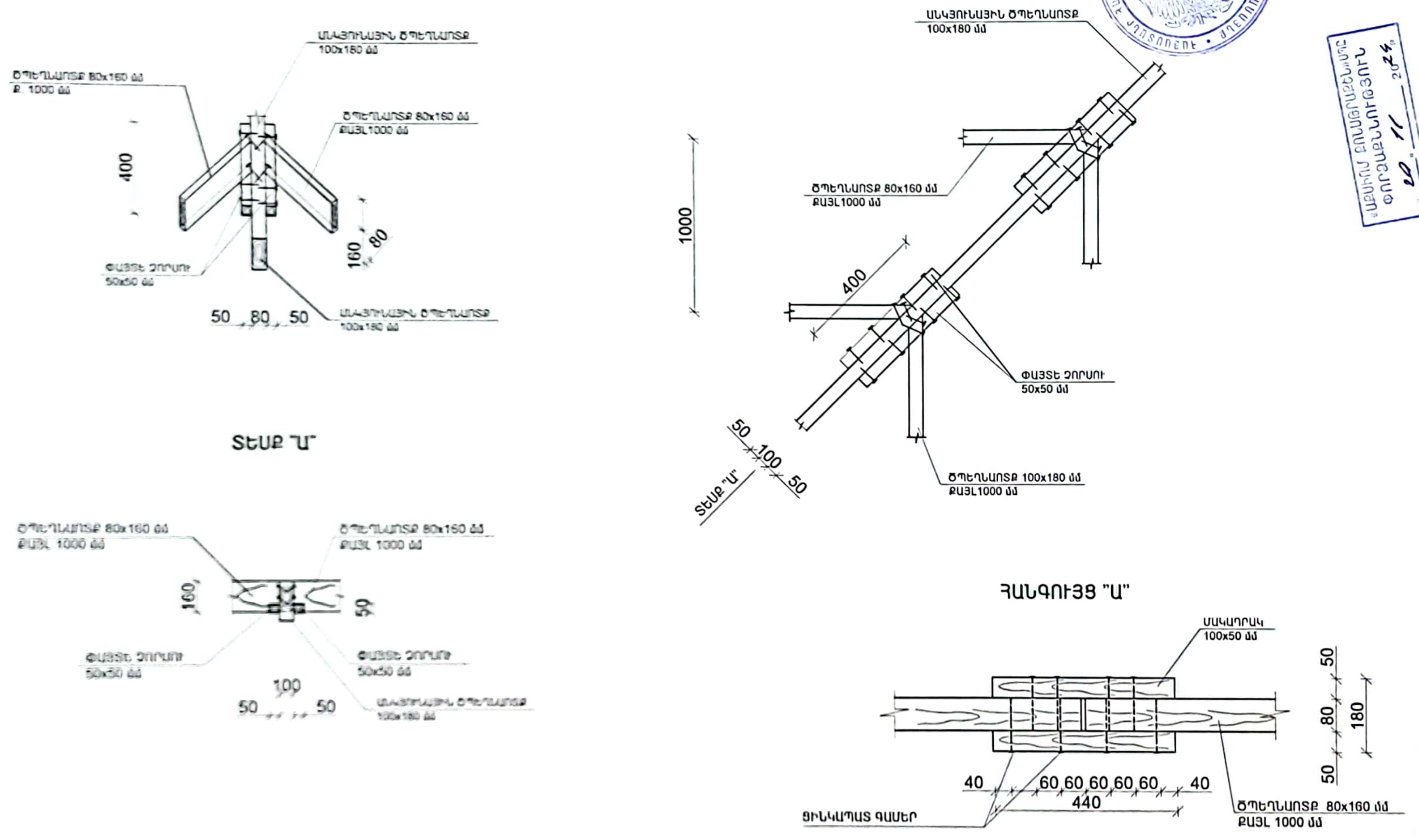

ՏՆՕՐԵՆ	Հ.ԴԱՎԹՅԱՆ	[illegible] ՄԱՐԶԻ ՄԵՂՐԻ ՀԱՄԱՅՆՔԻ ՄԵՂՐԻ ՔԱՂԱՔԻ [illegible] ԱՆԴՐԱՆԻԿԻ ՓՈՂՈՑԻ ԹԻՎ 26 ԲԱԶՄԱԲՆԱԿԱՐԱՆ ՇԵՆՔԻ ՏԱՆԻՔԻ ՎԵՐԱՆՈՐՈԳՈՒՄ	ՊԱՏՎԻՐ
Լ.Գ.Հ	Ն.ԱԲՐԱՀԱՄՅԱՆ		
ԳՄԵՑ	Ն.ԱԲՐԱՀԱՄՅԱՆ	[illegible] ՏԻՐԱՏՈՒ՝ ՄԵՂՐԻ ՀԱՄԱՅՆՔԱՊԵՏԱՐԱՆ	ԹԵՐԹ: ՃԸ-8; ԹԵՐԹԵՐ:
		[illegible] ԱՆԿՅՈՒՆԱՅԻՆ ԵՎ ԱՐՏԱՔԻՆ ԾՊԵՂՆԱՈՏՔԵՐԻ ՄԻԱՑՄԱՆ ՀԱՆԳՈՒՅՑ: ՏԵՍՔ "Ա": ՀԱՆԳՈՒՅՑ "Ա":	ԷԼԵԿՏՐԻՆ

«ԱԲՍԻՈՄ ՔՈՆՍԹՐԱՔՇՆ» ՍՊԸ
ՓՈՐՁԱՔՆՆՈՒԹՅՈՒՆ
«20» 11 2024

Сканировано с CamScanner

ՀԱՆԳՈՒՅՑ - 1

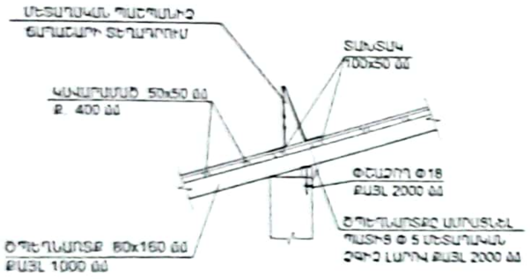

ՀԱՆԳՈՒՅՑ - 2

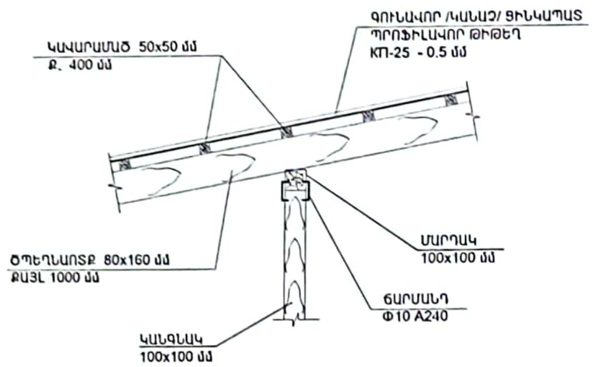

ՀԱՆԳՈՒՅՑ - 3

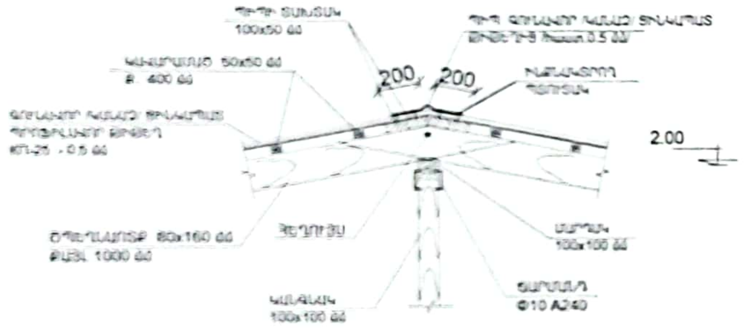

ՀԱՆԳՈՒՅՑ - 4

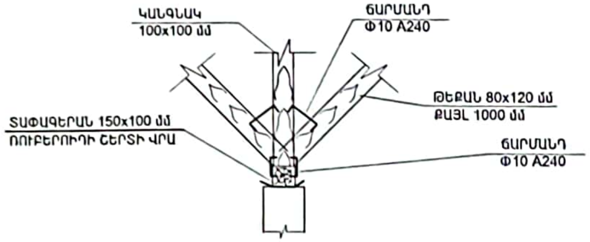

ՀԱՆԳՈՒՅՑ - 5

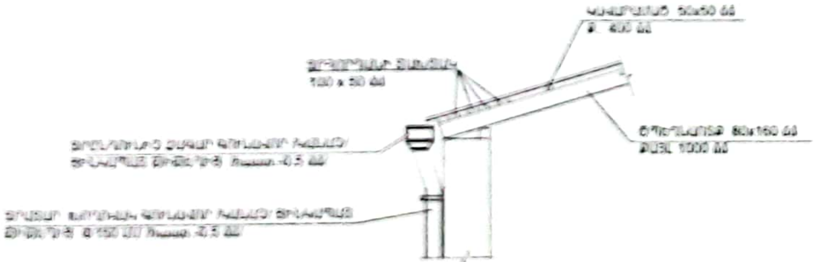

ՏՆՕՐԵՆ	Հ.ԴԱՎԹՅԱՆ		...Ի ՄԱՐԶԻ ՄԵՂՐԻ ՀԱՄԱՅՆՔԻ ՄԵՂՐԻ ՔԱՂԱՔԻ ...ՐՈՆԻԿԻ ՓՈՂՈՑԻ ԹԻՎ 26 ԲԱԶՄԱԲՆԱԿԱՐԱՆ ՇԵՆՔԻ ՏԱՆԻՔԻ ՎԵՐԱՆՈՐՈԳՈՒՄ	ՊԱՏՎԵՐ
Ն. Գ. Ճ	Ն.ԱՃՐԱՆՅԱՆ			
ԳԾԵՑ	Ն.ԱՃՐԱՆՅԱՆ		...ԻՐԱՏՈՒ ՝ ՄԵՂՐԻԻ ՀԱՄԱՅՆՔԱՊԵՏԱՐԱՆ	ԹԵՐԹ / ԹԵՐԹԵՐ
				ՃԸ-9
			ՀԱՆԳՈՒՅՑՆԵՐ	ԷԼԵԿՇԻՆ

ՓՈՐՁԱՔՆՆՈՒԹՅՈՒՆ 20. 11. 2025

Сканировано с CamScanner

ՁԵՂՆԱԼՈՒՍԱՄՈՒՏԻ ՓԱՅՏԵ ՇԵՐՏԱՓԵՂԿ ՇՓ-1

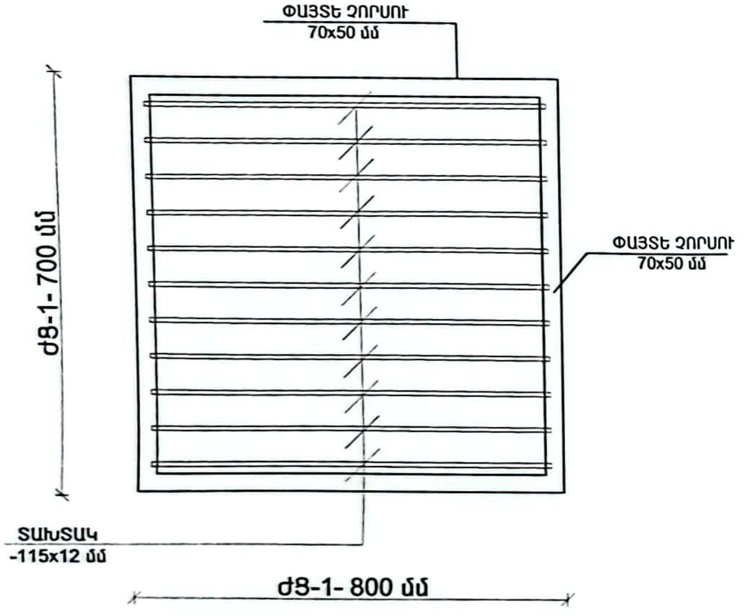

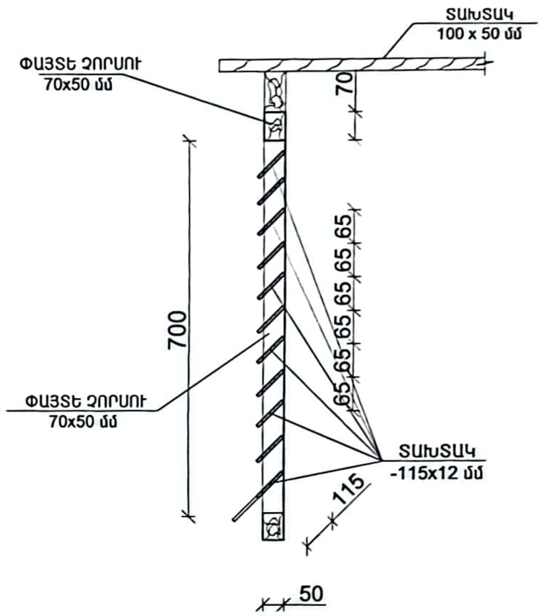

ՏԱՆԻՔԻ ՁԵՂՆԱԼՈՒՍԱՄՈՒՏԻ ՀԱՏՈՒՅԹ

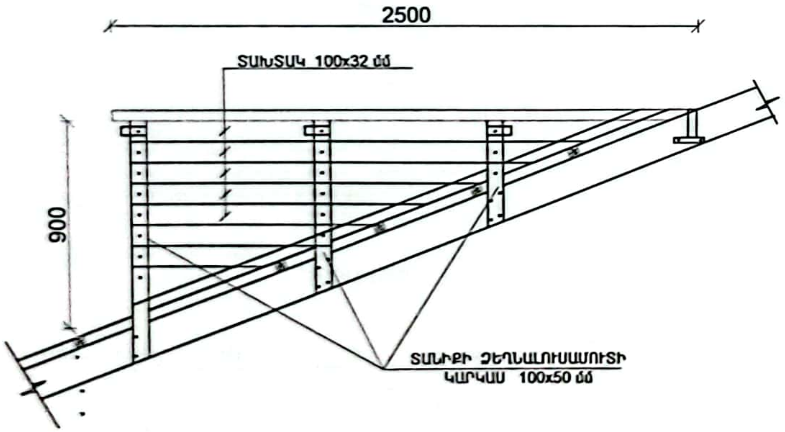

ՁԵՂՆԱԼՈՒՍԱՄՈՒՏԻ ՓԱՅՏԵ ՇԵՐՏԱՓԵՂԿ ՇՓ-1 ՆՅՈՒԹԵՐԻ ՄԱՍՆԱԳԻՐ

Հ/Հ	ԱՆՎԱՆՈՒՄԸ	ՄԵԿ ԷԼ-ՏԻ ԵՐԿԱՐՈՒԹ-ՅՈՒՆԸ /մ/	ՔԱՆԱԿԸ /հատ/	ԸՆԴՀԱՆՈՒՐ ԵՐԿԱՐՈՒԹ-ՅՈՒՆԸ /մ/	ԾԱՆՈԹՈՒԹՅՈՒՆ /2 ժՑ-ի ՀԱՄԱՐ/ /ԾԱՎԱԼԸ /$մ^3$/
1.	ՉՈՐՍՈՒ 70x50մմ	0.80	2	1.6	0.0125
2.	ՉՈՐՍՈՒ 70x50մմ	0.70	2	1.4	0.0125
3.	ՏԱԽՏԱԿ -115x12 մմ	0.78	8	6.24	0.0175
4.	ՓԱՅՏԵ ԷԼԵՄԵՆՏՆԵՐԻ ՅՈՒՂԱՆԵՐԿՈՒՄ -				3.3 $մ^2$
5.	ԾԽՆԻՆԵՐԻ ՏԵՂԱԴՐՈՒՄ -				4 հատ

ԾԱՆՈԹՈՒԹՅՈՒՆ

1. ՏԱՆԻՔԱԾԱԾԿԻ ՓԱՅՏԵ ԿՈՆՍՏՐՈՒԿՑԻԱՆԵՐԸ ՄՇԱԿԵԼ ՀԱԿԱՆԵԽԻՉ ԵՎ ՀԱԿԱՀՐԴԵՀԱՅԻՆ ԼՈՒԾՈՒՅԹՆԵՐՈՎ: ՓԱՅՏԱՆՅՈՒԹԻ ՀԻԴՐՈՄԵԿՈՒՍԱՑՈՒՄԸ ԻՐԱԿԱՆԱՑՆԵԼ ԸՍՏ ԳՈՍՏ 7415-86 :

ՏՆՕՐԵՆ	Հ.ԴԱՎԹՅԱՆ	...ՄԱՐԶԻ ՄԵՂՐԻ ՀԱՄԱՅՆՔԻ ՄԵՂՐԻ ՔԱՂԱՔԻ ...ՈՒՂՆԻԿԻ ՓՈՂՈՑԻ ԹԻՎ 26 ԲԱԶՄԱԲՆԱԿԱՐԱՆ ...ՇԵՆՔԻ ՏԱՆԻՔԻ ՎԵՐԱՆՈՐՈԳՈՒՄ	ՊԱՏՎԵՐ
Ն. Գ. Ճ	Ն.ԱՇՐԱՖՅԱՆ		
ԳՄԵՑ	Ն.ԱՇՐԱՖՅԱՆ	...ՐԱՏՈՒ ՛ ՄԵՂՐԻԻ ՀԱՄԱՅՆՔԱՊԵՏԱՐԱՆ	ԹԵՐԹ / ԹԵՐԹԵՐ
			ՃՇ-10
		...ՆԱԼՈՒՍԱՄՈՒՏԻ ՓԱՅՏԵ ՇԵՐՏԱՓԵՂԿ ՇՓ-1, ...ՆԱԼՈՒՍԱՄՈՒՏԻ ՓԱՅՏԵ ՇԵՐՏԱՓԵՂԿԻ ՇՓ-1 ...ՅՈՒԹԵՐԻ ՄԱՍՆԱԳԻՐ	ԷԼԵԿՇԻՆ

Сканировано с CamScanner

ՏԱՆԻՔԻ ՓԱՅՏԵ ԱՍՏԻՃԱՆՆԵՐԻ ՏԵՍՔ

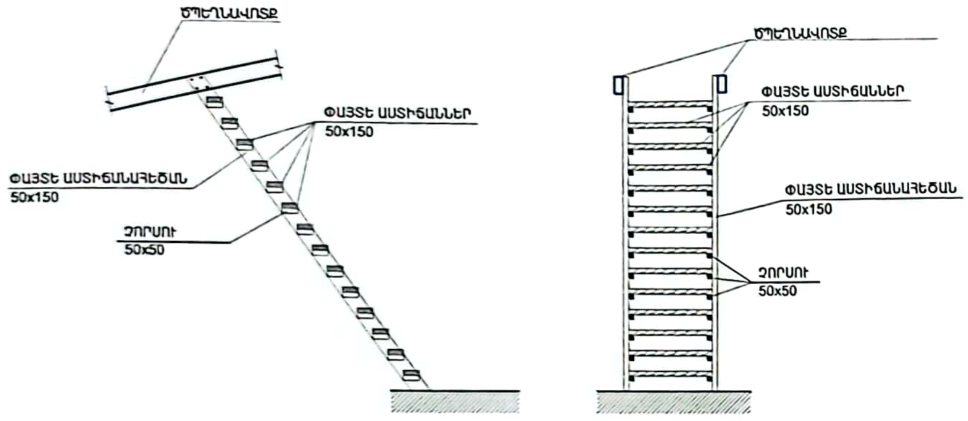

ՏԱՆԻՔԻ ՓԱՅՏԵ ԱՍՏԻՃԱՆՆԵՐԻ ՆՅՈՒԹԵՐԻ ՄԱՍՆԱԳԻՐ

Հ/Հ	ԱՆՎԱՆՈՒՄԸ	ՄԵԿ էԼ-ՏԻ ԵՐԿԱՐՈՒԹ-ՅՈՒՆԸ /մ/	ՔԱՆԱԿԸ /հատ/	ԸՆԴՀԱՆՈՒՐ ԵՐԿԱՐՈՒԹ-ՅՈՒՆԸ /մ/	1 ԱՍՏԻՃԱՆ /ԾԱՎԱԼԸ /Մ³/	2 ԱՍՏԻՃԱՆ /ԾԱՎԱԼԸ /Մ³/
1.	ԱՍՏԻՃԱՆԱՀԵԾԱՆ ՏԱԽՏԱԿ 50x150 մմ	2.2	2	4.4	0.033	0.066
2.	ԱՍՏԻՃԱՆՆԵՐ ՏԱԽՏԱԿ 50x150 մմ	1.00	14	14.0	0.105	0.21
3.	ՉՈՐՍՈՒ 50x50	0.5	28	14.0	0.035	0.07
4.	ԱՍՏԻՃԱՆՆԵՐԻ ՓԱՅՏԵ ԿՈՆՍՏՐՈՒԿՑԻԱՆԵՐԻ ՄՇԱԿՈՒՄ ՀԱԿԱՀՐԴԵՀԱՅԻՆ ԵՎ ՀԱԿԱՆԵԽՄԱՆ ԼՈՒԾՈՒՅԹՈՎ					0.346 մ³

«ԱԲԵՂԻՈՍ ԲՈՆՈԹՐԱՏԵՆԻՈՍ» ՓՈՐՁԱՔՆՆՈՒԹՅՈՒՆ 20. 11 2025

ՕԴԱՏԱՐ ՈՒՂԻՆԵՐԻ ՀԱՏԱԿԱԳԻԾ

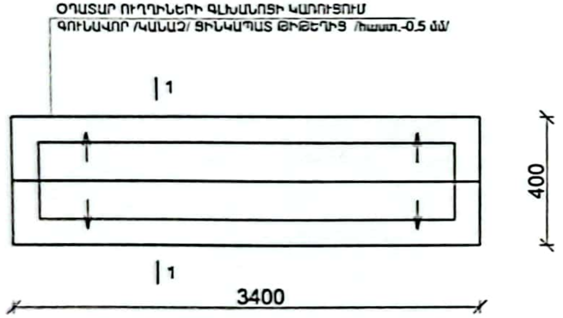

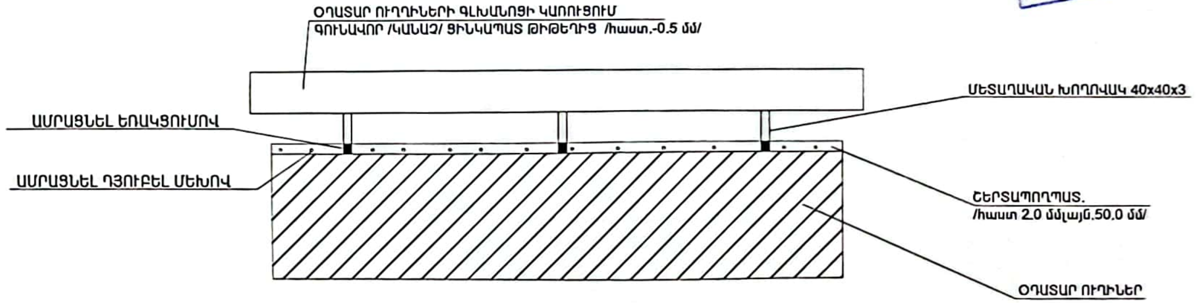

ԿՏՐՎԱԾՔ 1-1

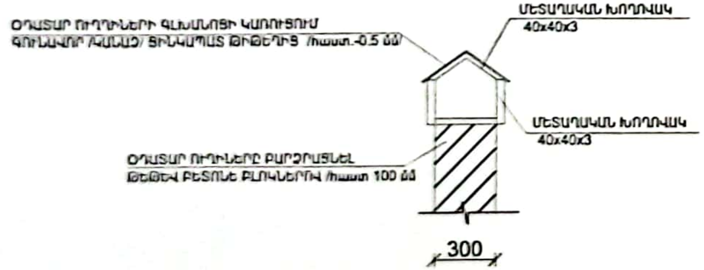

ՏՆՕՐԵՆ	ՀԴԱՎԹՅԱՆ	...ԻՔԻ ՄԱՐԶԻ ՄԵՂՐԻ ՀԱՄԱՅՆՔԻ ՄԵՂՐԻ ՔԱՂԱՔԻ ...ԱՆԴՐԱՆԻԿԻ ՓՈՂՈՑԻ ԹԻՎ 26 ԲԱԶՄԱԲՆԱԿԱՐԱՆ ՇԵՆՔԻ ՏԱՆԻՔԻ ՎԵՐԱՆՈՐՈԳՈՒՄ	ՊԱՏՎԵՐ
Ն. Գ. Ճ	Ն.ԱՇՐԱՖՅԱՆ		
ԳԾԵՑ	Ն.ԱՇՐԱՖՅԱՆ	...ՎԻՐԱՏՈՒ ՝ ՄԵՂՐԻ ՀԱՄԱՅՆՔԱՊԵՏԱՐԱՆ	ԹԵՐԹ / ԹԵՐԹԵՐ: ՃՇ-11
		...ՏԱՐ ՈՒՂԻՆԵՐԻ ՀԱՏԱԿԱԳԻԾ:ՏԱՆԻՔԻ ՓԱՅՏԵ ...ՆՆԵՐԻ ՏԵՍՔ:ՏԱՆԻՔԻ ՓԱՅՏԵ ԱՍՏԻՃԱՆՆԵՐԻ ՆՅՈՒԹԵՐԻ ՄԱՍՆԱԳԻՐ:	ԷԼԵԿՇԻՆ

Сканировано с CamScanner

ՏԱՆԻՔԻ ԱՆՎՏԱՆԳՈՒԹՅԱՆ ՄԵՏԱՂԱԿԱՆ ՃԱՂԱՇԱՐԵՐ

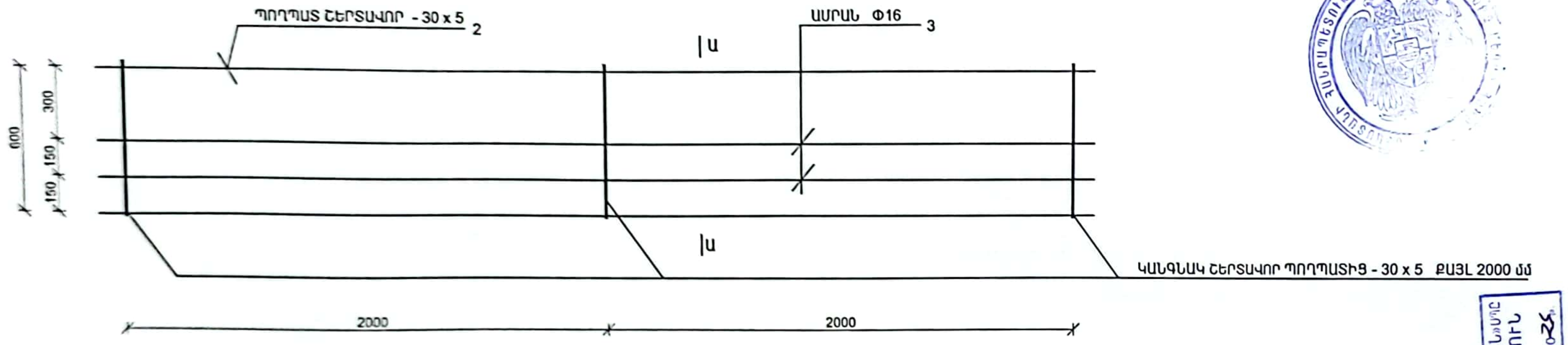

ԿՏՐՎԱԾՔ Ա-Ա

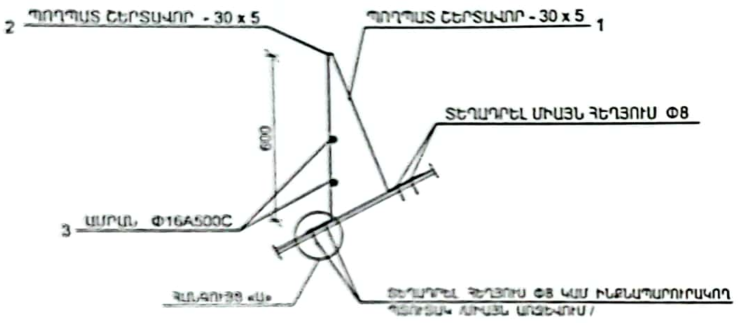

ՀԱՆԳՈՒՅՑ «Ա»

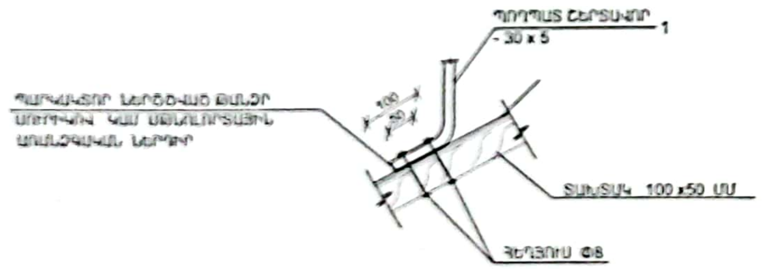

Դիրք	ՆՇԱՆԱԿՈՒՄ	ԱՆՎԱՆՈՒՄ		ՔԱՆԱԿ ՀԱՏ	ՔԱՇԸ ԿԳ	ԾԱՆՈԹ.
		ՄԵՏԱՂԱԿԱՆ ԱՐԳԵԼԱՓԱԿՈՂ ՃԱՂԵՐ				
1	ՊՈՂՊԱՏ ՇԵՐՏԱՎՈՐ ԳՈՍՏ 103-57 *	- 30 x 5	L = 1.50	48	84.8	
2	ՊՈՂՊԱՏ ՇԵՐՏԱՎՈՐ ԳՈՍՏ 103-57 *	- 30 x 5	L = 94.0	1	110.7	
3	ԱՄՐԱՆ ԳՈՍՏ 5781 - 82	Փ16 A500C	L = 94.0	2	296.7	
4		ՀԵՂՅՈՒՍ Փ8		192	7.2	

«ԱՔՍԻՈՄ ԲՈՆՍԹՐԱՔՇՆ» ՍՊԸ
ՓՈՐՁԱՔՆՆՈՒԹՅՈՒՆ
«20» __ 2025

ՏՆՕՐԵՆ	ՀԴԱՎՈՐՅԱՆ	...ՈՒՆԻՔԻ ՄԱՐԶԻ ՄԵՂՐԻ ՀԱՄԱՅՆՔԻ ՄԵՂՐԻ ՔԱՂԱՔԻ ...Ր ԱՆԴՐԱՆԻԿԻ ՓՈՂՈՑԻ ԹԻՎ 26 ԲԱԶՄԱԲՆԱԿԱՐԱՆ ՇԵՆՔԻ ՏԱՆԻՔԻ ՎԵՐԱՆՈՐՈԳՈՒՄ	ՊԱՏՎԵՐ	
Ն. Գ. Ճ	Ն.ԱՇՐԱՖՅԱՆ			
ԳՄԵՃ	Ն.ԱՇՐԱՖՅԱՆ	...ՏՎԻՐԱՏՈՒ ՝ ՄԵՂՐԻ ՀԱՄԱՅՆՔԱՊԵՏԱՐԱՆ	ԹԵՐԹ	ԹԵՐԹԵՐ
			ՃՇ-12	
		...ՔԻ ԱՆՎՏԱՆԳՈՒԹՅԱՆ ՄԵՏԱՂԱԿԱՆ ՃԱՂԱՇԱՐԵՐ: ԿՏՐՎԱԾՔՆԵՐ Ա-Ա: ՀԱՆԳՈՒՅՑ «Ա»:	ԷԼԵԿՇԻՆ	

«ԷԼԵԿՇԻՆ» ՍՊԸ 00003512

ՏԱՆԻՔԻ ՄՏՈՑԻ ԱՍՏԻՃԱՆՆԵՐԻ ՏԵՍՔ Մ1:20

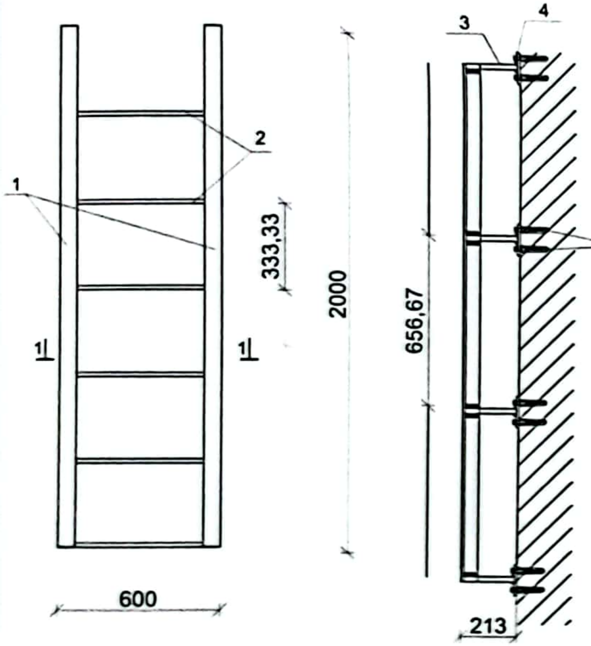

ԿՏՐՎԱԾՔ 1-1

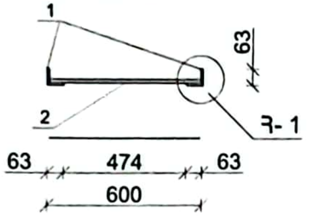

ՀԱՆԳՈՒՅՑ - 1

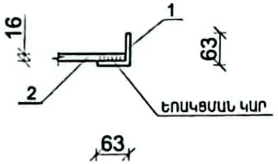

ՄԵՏԱՂԱԿԱՆ ԹԵՐԹ

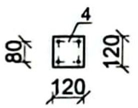

ՏԱՆԻՔԻ ՄԵՏԱՂԱԿԱՆ ԴՌՆԱԿՈՎ ՄՏՈՑԻ ՏԵՍՔ ՏՄԴ-1 Մ1:20

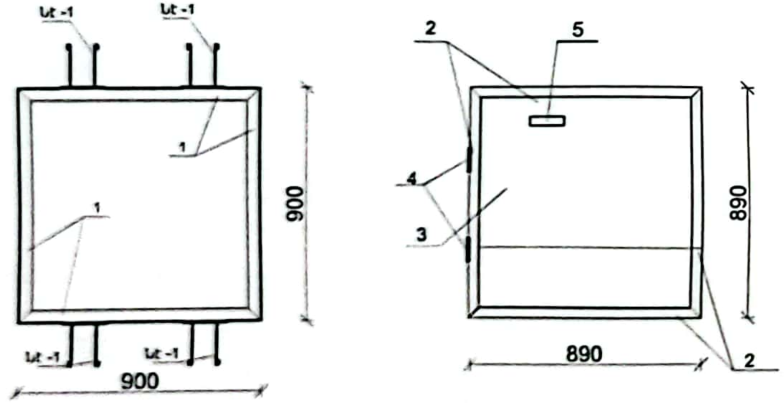

ԿՏՐՎԱԾՔ 1-1

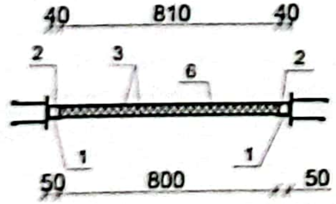

ՏԱՆԻՔԻ ՄՏՈՑԻ ԱՍՏԻՃԱՆՆԵՐԻ ՆՅՈՒԹԵՐԻՐ ՄԱՍՆԱԳԻՐ

Հ/Հ	ԱՆՎԱՆՈՒՄԸ	ՄԵԿ ԷԼ-ՏԻ ԵՐԿԱՐՈՒԹՅՈՒՆԸ /մ/	ՔԱՆԱԿԸ /հատ/	ԸՆԴՀԱՆՈՒՐ ԵՐԿԱՐՈՒԹՅՈՒՆԸ /մ/	ԸՆԴ. ՔԱՇԸ 1 ԱՍՏԻՃԱՆԻ ՀԱՄԱՐ /կգ/	ԸՆԴ. ՔԱՇԸ 2 ԱՍՏԻՃԱՆԻ ՀԱՄԱՐ /կգ/
1.	ՊՈՂՊԱՏԵ ԱՆԿՅՈՒՆԱԿ L 63x6	2.0	2	4.00	22.90	45.80
2.	ՊՈՂՊԱՏԵ ՁՈՂ Φ 16A III	0.6	6	3.60	5.70	11.4
3.	ՊՈՂՊԱՏԵ ՁՈՂ Φ 16	0.2	8	1.60	2.60	5.20
4.	ՊՈՂՊԱՏԵ ԹԵՐԹ 120x120x10 մմ /8 հատ/ -					9.1
5.	ԻՆՔՆԱՃԱՂԱՓՈՂ ՊՏՈՒՏԱԿԱՄԵԽ ՄԱՆԵԿԱՅԻՆ ԳԼԽԻԿՈՎ M10 L=120 մմ					64 հատ
6.	ՄԵՏԱՂԱԿԱՆ ԷԼԵՄԵՆՏՆԵՐԻ ՅՈՒՂԱՆԵՐԿՈՒՄ ԵՐԿՈՒ ԱՆԳԱՄ -					5.0 մ²

ՏԱՆԻՔԻ ՄՏՈՑԻ ՄԵՏԱՂԱԿԱՆ ԴՌԱՆ ՄԴ-1 ՆՅՈՒԹԵՐԻ ՄԱՍՆԱԳԻՐ

Հ/Հ	ԱՆՎԱՆՈՒՄԸ	ՄԵԿ ԷԼ-ՏԻ ԵՐԿԱՐՈՒԹՅՈՒՆԸ /մ/	ՔԱՆԱԿԸ /հատ/	ԸՆԴՀԱՆՈՒՐ ԵՐԿԱՐՈՒԹՅՈՒՆԸ /մ/	ԸՆԴ. ՔԱՇԸ 1 ԴՌՆԱԿԻ ՀԱՄԱՐ /կգ/	ԸՆԴ. ՔԱՇԸ 2 ԴՌՆԱԿԻ ՀԱՄԱՐ /կգ/
1.	ՊՈՂՊԱՏԵ ԱՆԿՅՈՒՆԱԿ L 50x50x5 մմ	0.80	4	3.20	12.10	24.2
2.	ՊՈՂՊԱՏԵ ԽՈՂՈՎԱԿ □ 40x40x2 մմ	0.79	4	3.16	8.00	16.0
3.	ՊՈՂՊԱՏԵ ԹԻԹԵՂ 790x790x1.5 մմ /2 հատ/ -					29.4 կգ
4.	ԾԽՆԻ Φ 10x100 մմ -					4 հատ
5.	ՄԵՏԱՂԱԿԱՆ ԲՌՆԱԿ -					2 հատ
6.	ՓՐՓՐԱՊԼԱՍՏ / ՀԱՍՏ 790x790x40 մմ, 2 հատ / -					1.25 մ²
	ՄԵՏԱՂԱԿԱՆ ԷԼԵՄԵՆՏՆԵՐԻ ՅՈՒՂԱՆԵՐԿՈՒՄ ԵՐԿՈՒ ԱՆԳԱՄ -					7.9 մ²
	ՓԱԿԱՆ					2 հատ
	ՊՈՂՊԱՏԵ ԱՆԿՅՈՒՆԱԿ L 50x50x5 մմ L=50 մմ		4 հատ			0.8 կգ
	ՆԵՐԴԻՐ ԷԼԵՄԵՆՏ ՆԷ 1					
1.	ՄԵՏԱՂԱԿԱՆ ՁՈՂ Φ 12A III	0.25	4	1	0.9 կգ	1.8 կգ
2.	ՄԵՏԱՂԱԿԱՆ ԹԵՐԹ 120x120x10 մմ /16 հատ/ -				18.0 կգ	

ԾԱՆՈԹՈՒԹՅՈՒՆ

1. ԲՈԼՈՐ ՄԵՏԱՂԱԿԱՆ ԷԼԵՄԵՆՏՆԵՐԻ ՄԻԱՑՈՒՄԸ ԻՐԱԿԱՆԱՑՆԵԼ ԵՌԱԿՑՄԱՆ ՄԻՋՈՑՈՎ, Ý-42 A ՏԻՊԻ ԷԼԵԿՏՐՈԴՆԵՐՈՎ:
2. Յուղաներկ՝ ГОСТ 695-77:

«ԱՔՍԻՈՄ ԲՈՆՏՐԱՔՇԱՄՍ» ՓՈՐՁԱՔՆՆՈՒԹՅՈՒՆ 20 11 2025

ՆԵՐԴԻՐ ԷԼԵՄԵՆՏ ՆԷ - 1

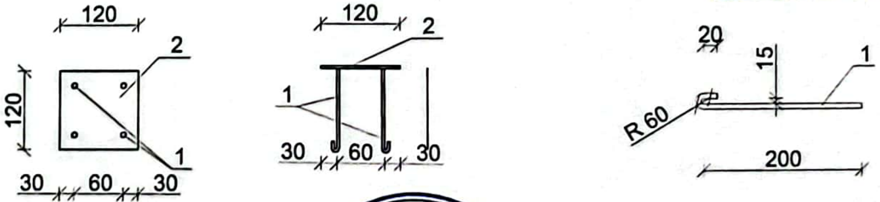

ՏՆՕՐԵՆ	ՀՈՎՀԱՆՆԻՍՅԱՆ	...ՄԵՂՐԻ ՀԱՄԱՅՆՔԻ ՄԵՂՐԻ ՔԱՂԱՔԻ ...ԼԻԿԻ ՓՈՂՈՑԻ ԹԻՎ 26 ԲԱԶՄԱԲՆԱԿԱՐԱՆ ...ՇԵՆՔԻ ՏԱՆԻՔԻ ՎԵՐԱՆՈՐՈԳՈՒՄ	ՊԱՏՎԵՐ
Ն. Գ. Ճ	Ն.ԱԾՐԱՄՅԱՆ	...ՏՈՒ՝ ՄԵՂՐԻԻ ՀԱՄԱՅՆՔԱՊԵՏԱՐԱՆ	ԹԵՐԹ / ԹԵՐԹԵՐ
ԳՁԵՑ	Ն.ԱԾՐԱՄՅԱՆ	...ՔԻ ՄԵՏԱՂԱԿԱՆ ՄՏՈՑԻ ԱՍՏԻՃԱՆՆԵՐ, ՏԱՆԻՔԻ ՄԵՏԱՂԱԿԱՆ ՄՏՈՑ, ՄԱՍՆԱԳՐԵՐ	ՃԵ-13

ԷԼԵԿՇԻՆ

Сканировано с CamScanner

ԳՈՒՆԱՎՈՐ ՑԻՆԿԱՊԱՏ ՊՐՈՖԻԼԱՎՈՐ ԹԻԹԵՂԻ ԱՄՐԱՑՄԱՆ ՀԱՆԳՈՒՅՑ

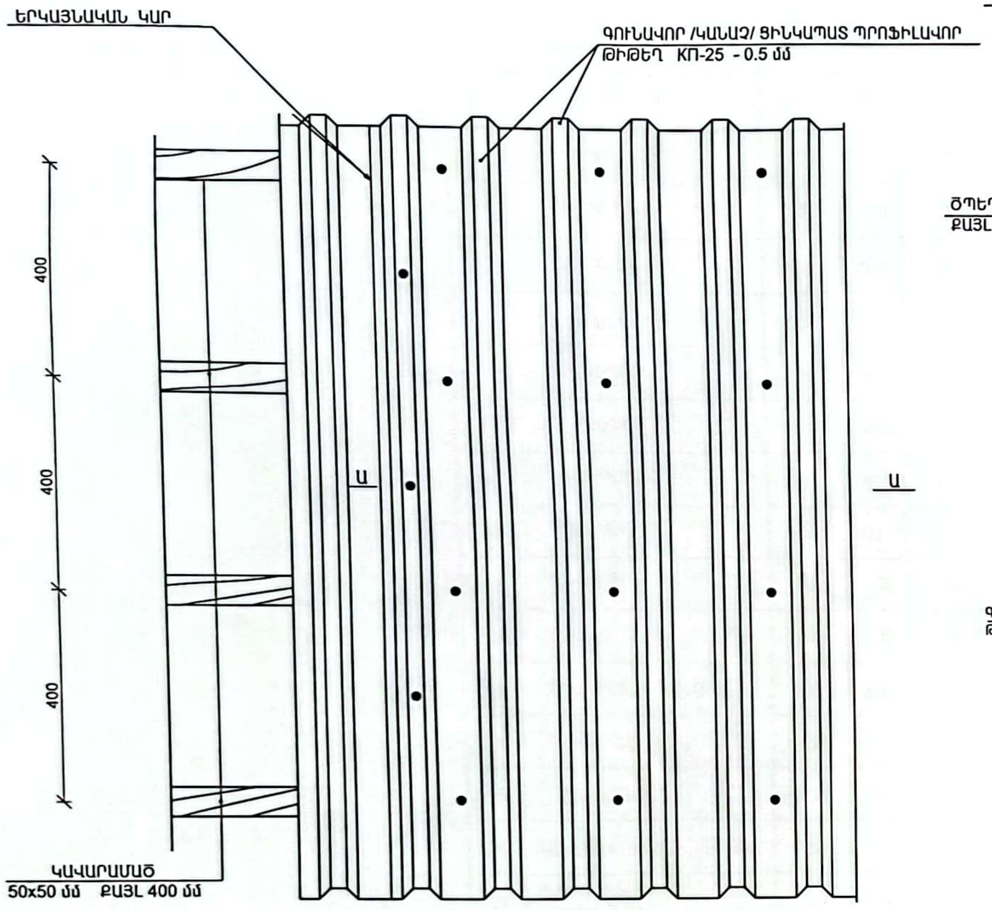

ԿՏՐՎԱԾՔ Ա-Ա

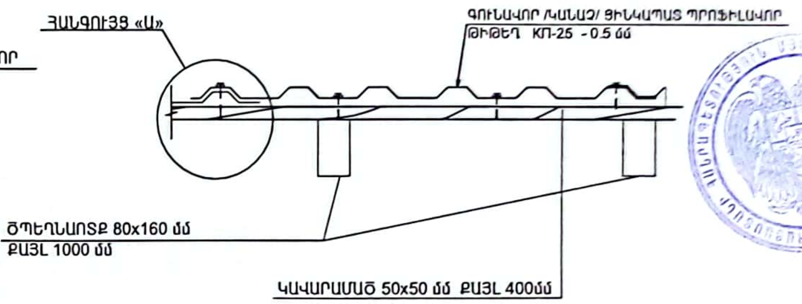

ՀԱՆԳՈՒՅՑ «Ա»

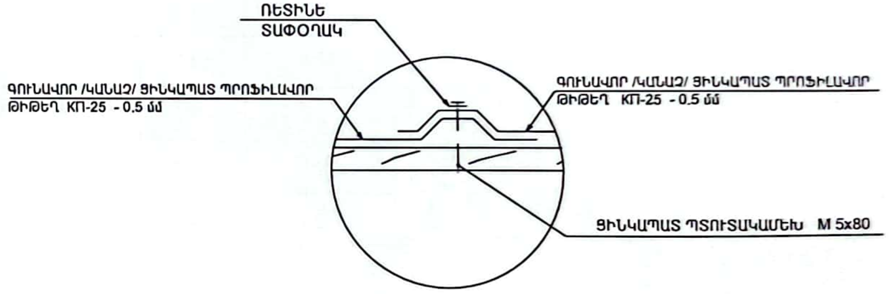

«ԱՔՍԻՈՄ ՔՈՆՍԹՐԱՔՇՆ» ՍՊԸ
ՓՈՐՁԱՔՆՆՈՒԹՅՈՒՆ
«20» 11 2026

ԾԱՆՈԹՈՒԹՅՈՒՆ

1. ՏԱՆԻՔԻ ԱՄԲՈՂՋ ՓԱՅՏԱՆՅՈՒԹԸ ՀԱԿԱՍԵՊՏԻԿԱՑՆԵԼ ԵՎ ՄՇԱԿԵԼ ՀԱԿԱՀՐԴԵՀԱՅԻՆ ԼՈՒԾՈՒՅԹՈՎ;
2. ՏԱՆԻՔԻ ԾԱԾԿՈՒՅԹԸ ԳՈՒՆԱՎՈՐ /ԿԱՆԱՉ/ ՑԻՆԿԱՊԱՏ ՊՐՈՖԻԼԱՎՈՐ ԹԻԹԵՂԻՑ ՆԱԽԱՏԵՍՎԱԾ Է ԱՄՐԱՑՆԵԼ ԻՔՆԱԿՏՐՈՂ ՊՏՈՒՏԱԿՆԵՐՈՎ ;
3. ՀԵՂՅՈՒՍԱՅԻՆ ՄԻԱՑՈՒՄՆԵՐՈՒՄ ՏԱՓՕՂԱԿՆԵՐԻ ԵՎ ՀԱԿԱՄԱՆԵԿՆԵՐԻ ՏԵՂԱԴՐՈՒՄԸ ՊԱՐՏԱԴԻՐ Է:

ՏՆՕՐԵՆ	ՀԴԱՎԹՅԱՆ	ՀԱՅԱՍՏԱՆԻ ԼՈՌՈՒ ՄԱՐԶԻ ՄԵՂՐԻ ՀԱՄԱՅՆՔԻ ՄԵՂՐԻ ՔԱՂԱՔԻ ՅՈՒԴԱՔԵ ԱՆԴՐԱՆԻԿԻ ՓՈՂՈՑԻ ԹԻՎ 26 ԲԱԶՄԱԲՆԱԿԱՐԱՆ ՇԵՆՔԻ ՏԱՆԻՔԻ ՎԵՐԱՆՈՐՈԳՈՒՄ	ՊԱՏՎԵՐ	
Ն. Գ. Ճ	Ն.ԱՇՐԱՖՅԱՆ			
ԳԾԵՑ	Ն.ԱՇՐԱՖՅԱՆ	ՊԱՏՎԻՐԱՏՈՒ ՝ ՄԵՂՐԻ ՀԱՄԱՅՆՔԱՊԵՏԱՐԱՆ	ԹԵՐԹ	ԹԵՐԹԵՐ
			ՃՇ-14	
		...ՑԻՆԿԱՊԱՏ ՊՐՈՖԻԼԱՎՈՐ ԹԻԹԵՂԻ ԱՄՐԱՑՄԱՆ ՀԱՆԳՈՒՅՑ: ԿՏՐՎԱԾՔ Ա-Ա: ՀԱՆԳՈՒՅՑ «Ա»:	ԷԼԵԿՇԻՆ	

Сканировано с CamScanner

ՏԱՆԻՔԻ ՓԱՅՏԵ ԿՈՆՍՏՐՈՒԿՑԻԱՆԵՐԻ ՄԱՍՆԱԳԻՐ

ԴԻՐՔԸ	ԱՆՎԱՆՈՒՄ	ՉԱՓԵՐԸ			ՔԱՆԱԿ ՀԱՏ	ԸՆԴ. ԵՐԿԱՐ. Մ	ԸՆԴՀԱՆՈՒՐ ԾԱՎԱԼ $մ^3$
		b մմ	h մմ	L մ			
1	ԱՆԿՅՈՒՆԱՅԻՆ ԾՊԵՂՆԱՈՏՔ	100	180	36.0	1	36.0	0.65
2	ԾՊԵՂՆԱՈՏՔ	80	160	490.0	1	490.0	6.28
3	ՄԱՐԴԱԿ	100	100	105.0	1	105.0	1.05
4	ՏԱՓԱԳԵՐԱՆ	150	100	105.0	1	105.0	1.58
5	ԿԱՆԳՆԱԿ	100	100	112.0	1	112.0	1.12
6	ՓԱՅՏԵ ՉՈՐՍՈՒ	50	50	40.0	1	40.0	0.1
7	ՄԱԿԱԴՐԱԿ	100	50	100.0	1	100.0	0.5
8	ՈՐՄՆԱՓԱՅՏ	100	100	108.0	1	108.0	1.08
9	ԿԱՎԱՐԱՄԱԾ	50	50	970.0	1	970.0	2.43
10	ԿՑՈՐԴԻՉ	50	80	70.0	1	70.0	0.28
11	ԹԵՔԱՆ	80	120	60.0	1	60.0	0.58
12	ՉԳԱՆ	60	120	106.0	1	106.0	0.77
13	ՋՐՀՈՐԴԱՆԻ ՏԱԽՏԱԿ	100	50	700.0	1	700.0	3.5
14	ՊԻՊԻ ՏԱԽՏԱԿ	100	50	248.0	1	248.0	1.24
15	ՏԱԽՏԱԿ	100	50	36.0	1	36.0	0.18
16	ՃԱԿՏՈՆԻ ՓԱՅՏԵ ԿԱՐԿԱՍ	100	50	4.0	1	4.0	0.02
17	ՃԱԿՏՈՆԻ ՏԱԽՏԱԿ /հաստ. 20 մմ/	-	-	-	-	-	0.03

«ԱՔՍԻՈՄ ՔՈՆՍԹՐԱՔՇՆ» ՍՊԸ
ՓՈՐՁԱՔՆՆՈՒԹՅՈՒՆ
«20» 11 2024

ՏՆՕՐԵՆ	ՀԴԱՎԹՅԱՆ	...ԻՔԻ ՄԱՐԶԻ ՄԵՂՐԻ ՀԱՄԱՅՆՔԻ ՄԵՂՐԻ ՔԱՂԱՔԻ ...ԱՆԴՐԱՆԻԿԻ ՓՈՂՈՑԻ ԹԻՎ 26 ԲԱԶՄԱԲՆԱԿԱՐԱՆ ՇԵՆՔԻ ՏԱՆԻՔԻ ՎԵՐԱՆՈՐՈԳՈՒՄ	ՊԱՏՎԵՐ	
Ն. Գ. Ճ	Ն.ԱՇՐԱՖՅԱՆ			
ԳՃԵՑ	Ն.ԱՇՐԱՖՅԱՆ	...ՏՎԻՐԱՏՈՒ ՝ ՄԵՂՐԻ ՀԱՄԱՅՆՔԱՊԵՏԱՐԱՆ	ԹԵՐԹ	ԹԵՐԹԵՐ
			ՃԸ-15	
		...ՆԻՔԻ ՓԱՅՏԵ ԿՈՆՍՏՐՈՒԿՑԻԱՆԵՐԻ ՄԱՍՆԱԳԻՐ	ԷԼԵԿՇԻՆ	

Сканировано с CamScanner

ՏԱՆԻՔԻ ՎԵՐԱՆՈՐՈԳՄԱՆ ԱՇԽԱՏԱՆՔՆԵՐԻ ՄԱՍՆԱԳԻՐ

1. ՏԱՆԻՔԻ ՓԱՅՏԵ ԿՈՆՍՏՐՈՒԿՑԻԱՆԵՐԻ ՄՇԱԿՈՒՄ ՀԱԿԱՀՐԴԵՀԱՅԻՆ ԵՎ ՀԱԿԱՆԵԽՄԱՆ ԼՈՒԾՈՒՅԹՈՎ - 14.16 մ³
2. ԿԱՎԱՐԱՄԱԾԻ ԿՈՆՍՏՐՈՒԿՑԻԱՆԵՐԻ ՄՇԱԿՈՒՄ ՀԱԿԱՀՐԴԵՀԱՅԻՆ ԵՎ ՀԱԿԱՆԵԽՄԱՆ ԼՈՒԾՈՒՅԹՈՎ - 426.0 մ²
3. ՏԱՆԻՔԻ ԾԱԾԿՈՒՅԹ ԳՈՒՆԱՎՈՐ /ԿԱՆԱՉ/ ՑԻՆԿԱՊԱՏ ՊՐՈՖԻԼԱՎՈՐ ԹԻԹԵՂ КП-25 / հաստ. - 0.5 մմ/ - 426.0 մ²
4. ՃԱԿՏՈՆՆԵՐԻ ԵՐԵՍԱՊԱՏՈՒՄ ԳՈՒՆԱՎՈՐ /ԿԱՆԱՉ/ ՑԻՆԿԱՊԱՏ ԹԻԹԵՂՈՎ КП-25 / հաստ. - 0.5 մմ/ - 1.5 մ²
5. ՋՐՀՈՐԴԱՆԻ ԿԱՌՈՒՑՈՒՄ ԳՈՒՆԱՎՈՐ /ԿԱՆԱՉ/ ՑԻՆԿԱՊԱՏ ԹԻԹԵՂԻՑ / հաստ.- 0.5 մմ/ - 100.0 գծմ
6. ԼՐԱՑՈՒՑԻՉ ԳՈՒՆԱՎՈՐ /ԿԱՆԱՉ/ ՑԻՆԿԱՊԱՏ ԹԻԹԵՂ ՋՐՀՈՐԴԱՆԻ ՀԱՄԱՐ - 2.0 մ²
7. ՋՐՀՈՐԴԱՆԻ ՀԵՆԱԿՆԵՐԻ ՏԵՂԱԴՐՈՒՄ ՌՈՄԲԻԿՆԵՐԻՑ ՏԱՆԻՔԻ ԳՈՒՆԱՎՈՐ /ԿԱՆԱՉ/ ՑԻՆԿԱՊԱՏ ԹԻԹԵՂԻՑ / հաստ.- 0.5 մմ/ - 126 հատ
8. ՊԻՊԵՐԻ ԿԱՌՈՒՑՈՒՄ ԳՈՒՆԱՎՈՐ /ԿԱՆԱՉ/ ՑԻՆԿԱՊԱՏ ԹԻԹԵՂԻՑ /հաստ. 0.5 մմ/ L ԼԱՅՆ = 350 մմ L ԸՆԴՀ= 62.0 գծմ - 21.7 մ²
9. ՁԵՂՆԱԼՈՒՍԱՄՈՒՏՆԵՐԻ ԿԱՌՈՒՑՈՒՄ - 2 հատ
10. ՁԵՂՆԱԼՈՒՍԱՄՈՒՏՆԵՐԻ ՊԱՏԵՐԻ ԵՐԵՍԱՊԱՏՈՒՄ ԳՈՒՆԱՎՈՐ /ԿԱՆԱՉ/ ՑԻՆԿԱՊԱՏ ԹԻԹԵՂԻՑ ԳՈԳՆՈՑԻ ՀԵՏ ՄԻԱՍԻՆ /հաստ. 0.5 մմ/ - 9.4 մ²
11. ՋՐԱՏԱՐ ԽՈՂՈՎԱԿՆԵՐԻ ՏԵՂԱԴՐՈՒՄ ԳՈՒՆԱՎՈՐ /ԿԱՆԱՉ/ ՑԻՆԿԱՊԱՏ ԹԻԹԵՂԻՑ Φ150 մմ /հաստ.- 0.5 մմ/, - 128.0 գծմ
12. ՁԱԳԱՐՆԵՐԻ ՏԵՂԱԴՐՈՒՄ ԳՈՒՆԱՎՈՐ /ԿԱՆԱՉ/ ՑԻՆԿԱՊԱՏ ԹԻԹԵՂԻՑ /հաստ.- 0.5 մմ/ - 8 հատ
13. ԾՈՒՆԿԵՐԻ ՏԵՂԱԴՐՈՒՄ ԳՈՒՆԱՎՈՐ /ԿԱՆԱՉ/ ՑԻՆԿԱՊԱՏ ԹԻԹԵՂԻՑ /հաստ.- 0.5 մմ - 8 հատ
14. ՋՐԱՏԱՐ ԽՈՂՈՎԱԿՆԵՐԻ ՊԼԱՍՄԱՍԵ ԱՄՐԱՑՆՈՂ ԷԼԵՄԵՆՏՆԵՐԻ ՏԵՂԱԴՐՈՒՄ /ԳՈՐԾԱՐԱՆԱՅԻՆ ԱՐՏԱԴՐՈՒԹՅԱՆ ԽԱՄՈՒՏՆԵՐ - 128 հատ
15. ՌԵՏԻՆԵ ՏԱՓՈՂԱԿՈՎ ՑԻՆԿԱՊԱՏ ՊՏՈՒՏԱԿԱՄԵԽ M 5x80 - 2560 հատ
16. ՊՈՂՊԱՏԵ ՊԱՇՏՊԱՆԻՉ ՃԱՂԱՇԱՐԻ ՏԵՂԱԴՐՈՒՄ - 94.0 գծմ
17. ՊՈՂՊԱՏԵ ՊԱՇՏՊԱՆԻՉ ՃԱՂԱՇԱՐԻ ՅՈՒՂԱՆԵՐԿՈՒՄ - 22.9 մ²
18. ՃԱՐՄԱՆԴՆԵՐԻ ՏԵՂԱԴՐՈՒՄ Φ10 L=350 մմ /540 հատ/ - 116.7 կգ
19. ԱՆՑՔԵՐԻ ԲԱՑՈՒՄ ՊԱՏԵՐՈՒՄ Φ20 L=200 մմ - 48 հատ
20. ՓՇԱՁՈՂ Φ18 - 28.8 կգ
21. Φ 5 ՄԵՏԱՂԱԿԱՆ ՁԳԻՉ ԼԱՐ -11.9 կգ
22. ՕԴԱՏԱՐ ՈՒՂԻՆԵՐԸ ԲԱՐՁՐԱՑՆԵԼ ԹԵԹԵՎ ԲԵՏՈՆԵ ԲԼՈԿՆԵՐՈՎ /հաստ 100 մմ/ - 5.52 մ³
23. ԱՄՐԱՆ Φ 8 A240 - 63.2 կգ
24. ԽԱՐԻՍԽ Φ10A500C -8.0 կգ
25. ՕԴԱՏԱՐ ՈՒՂԻՆԵՐԻ ՍՎԱՂՈՒՄ ՑԵՄ. ԱՎԱԶԱՅԻՆ ՇԱՂԱԽՈՎ - 55.2 մ²
26. ՕԴԱՏԱՐ ՈՒՂԻՆԵՐԻ ԳԼԽԱՆՈՑԻ ԿԱՌՈՒՑՈՒՄ ԳՈՒՆԱՎՈՐ /ԿԱՆԱՉ/ ՑԻՆԿԱՊԱՏ ԹԻԹԵՂԻՑ /հաստ.- 0.5 մմ/ - 9.4 մ²
27. ՏԱՆԻՔԻ ԵՎ ՕԴԱՏԱՐ ՈՒՂԻՆԵՐԻ ՀՊՄԱՆ ՏԵՂՈՒՄ ԳՈԳՆՈՑԻ ԿԱՌՈՒՑՈՒՄ ԳՈՒՆԱՎՈՐ /ԿԱՆԱՉ/ ՑԻՆԿԱՊԱՏ ԹԻԹԵՂԻՑ / հաստ. - 0.5 մմ / -14.8 մ²
28. ՕԴԱՏԱՐ ՈՒՂԻՆԵՐԻ ԳԼԽԱՆՈՑԻ ՄԵՏԱՂԱԿԱՆ ԿԱՐԿԱՍԻ ԿԱՌՈՒՑՈՒՄ 40x40x3 L ընդ. =48.0 մ -181.7 կգ
29. ՇԵՐՏԱՊՈՂՊԱՏ / հաստ 2.0 մմ. լայն.50.0 մմ/ L ընդ. = 120.0 մ - 94.2 կգ
30. ԴՅՈՒԲԵԼ ՄԵԽ - 160 հատ
31. ՕԴԱՏԱՐ ՈՒՂԻՆԵՐԻ ԳԼԽԱՆՈՑԻ ՄԵՏԱՂԱԿԱՆ ԿԱՐԿԱՍԻ ՅՈՒՂԱՆԵՐԿՈՒՄ /երկու անգամ/ - 19.7 մ²

ՏԱՆԻՔԻ ՔԱՆԴՄԱՆ ԱՇԽԱՏԱՆՔՆԵՐԻ ՄԱՍՆԱԳԻՐ

1. ՏԱՆԻՔԻ ԾԱԾԿՈՒՅԹԻ ԱՍԲՈՇԻՖԵՐԻ ՔԱՆԴՈՒՄ - 426.0 մ²
2. ՋՐՀՈՐԴԱՆԻ ՄԵՏԱՂԱԿԱՆ ԹԻԹԵՂԻ ՔԱՆԴՈՒՄ - 100.0 գծմ
3. ՏԱՆԻՔԻ ՓԱՅՏԱՆՅՈՒԹԻ ՔԱՆԴՈՒՄ - 12.9 մ³
4. ՊԻՊԵՐԻ ՔԱՆԴՈՒՄ - 21.7 մ²
5. ԿԱՎԱՐԱՄԱԾԻ ՏԱԽՏԱԿԻ ՔԱՆԴՈՒՄ - 2.2 մ³
6. ԱՌԱՋԱՑԱԾ ԵՎ ԳՈՅՈՒԹՅՈՒՆ ՈՒՆԵՑՈՂ ՇԻՆ.ԱՂԲԻ ԲԱՐՁՈՒՄ ԵՎ ՏԵՂԱՓՈԽՈՒՄ 3 կմ - 6.3 տ .

ՓՈՐՁԱՔՆՆՈՒԹՅՈՒՆ 20. 11. 2025

ՏՆՕՐԵՆ	ՀԴԱՎԹՅԱՆ	... ՄԱՐԶԻ ՄԵՂՐԻ ՀԱՄԱՅՆՔԻ ՄԵՂՐԻ ՔԱՂԱՔԻ ... ՓՈՂՈՑԻ ԹԻՎ 26 ԲԱԶՄԱԲՆԱԿԱՐԱՆ ... ՇԵՆՔԻ ՏԱՆԻՔԻ ՎԵՐԱՆՈՐՈԳՈՒՄ	ՊԱՏՎԵՐ
Ն. Գ. Ճ	Ն.ԱՇՐԱՖՅԱՆ		
ԳԾԵՑ	Ն.ԱՇՐԱՖՅԱՆ	...ՎԻՐԱՏՈՒ ՝ ՄԵՂՐԻԻ ՀԱՄԱՅՆՔԱՊԵՏԱՐԱՆ	ԹԵՐԹ / ԹԵՐԹԵՐ
			ՃՇ-16
		ՏԱՆԻՔԻ ՓԱՅՏԵ ԿՈՆՍՏՐՈՒԿՑԻԱՆԵՐԻ ՄԱՍՆԱԳԻՐ	ԷԼԵԿՇԻՆ

Сканировано с CamScanner

Աշխատանքների կատարման ժամանակացույց

Հ/Հ	Աշխատանքի անվանումը	Ամիսներ											
		1	2	3	4	5	6	7	8	9	10	11	12
1	Տանիքի ծածկույթի քանդում	———											
2	Տանիքի փայտե էլեմենտներ քանդում	———	———										
3	Տանիքի փայտե էլեմենտներ կառուցում		———	———	———								
4	Տանիքի ծածկույթի կառուցում				———	———	———						

«ԱՔՍԻՈՄ ՔՈՆՍԹՐԱՔՇՆ» ՍՊԸ
ՓՈՐՁԱՔՆՆՈՒԹՅՈՒՆ
«20» 11 2024

Շինարարության տևողությունը 6 ամիս

ՏՆՕՐԵՆ	Հ. ԴԱՎԹՅԱՆ	ՀՀ ՍՅՈՒՆԻՔԻ ՄԱՐԶԻ ՄԵՂՐԻ ՀԱՄԱՅՆՔԻ ՄԵՂՐԻ ՔԱՂԱՔԻ ... ՓՈՂՈՑԻ ԹԻՎ 26 ԲԱԶՄԱԲՆԱԿԱՐԱՆ ... ՇԵՆՔԻ ՏԱՆԻՔԻ ՎԵՐԱՆՈՐՈԳՈՒՄ	ՊԱՏՎԵՐ
Ն. Գ. Ճ.	Ն.ԱՇՐԱՖՅԱՆ		
ԳԾԵՑ	Ն.ԱՇՐԱՖՅԱՆ	ՊԱՏՎԻՐԱՏՈՒ՝ ՄԵՂՐԻ ՀԱՄԱՅՆՔԱՊԵՏԱՐԱՆ	ԹԵՐԹ / ԹԵՐԹԵՐ
			ՃՇ-17
		ԱՇԽԱՏԱՆՔՆԵՐԻ ԿԱՏԱՐՄԱՆ ԺԱՄԱՆԱԿԱՑՈՒՅՑ	ԷԼԵԿՇԻՆ

Сканировано с CamScanner